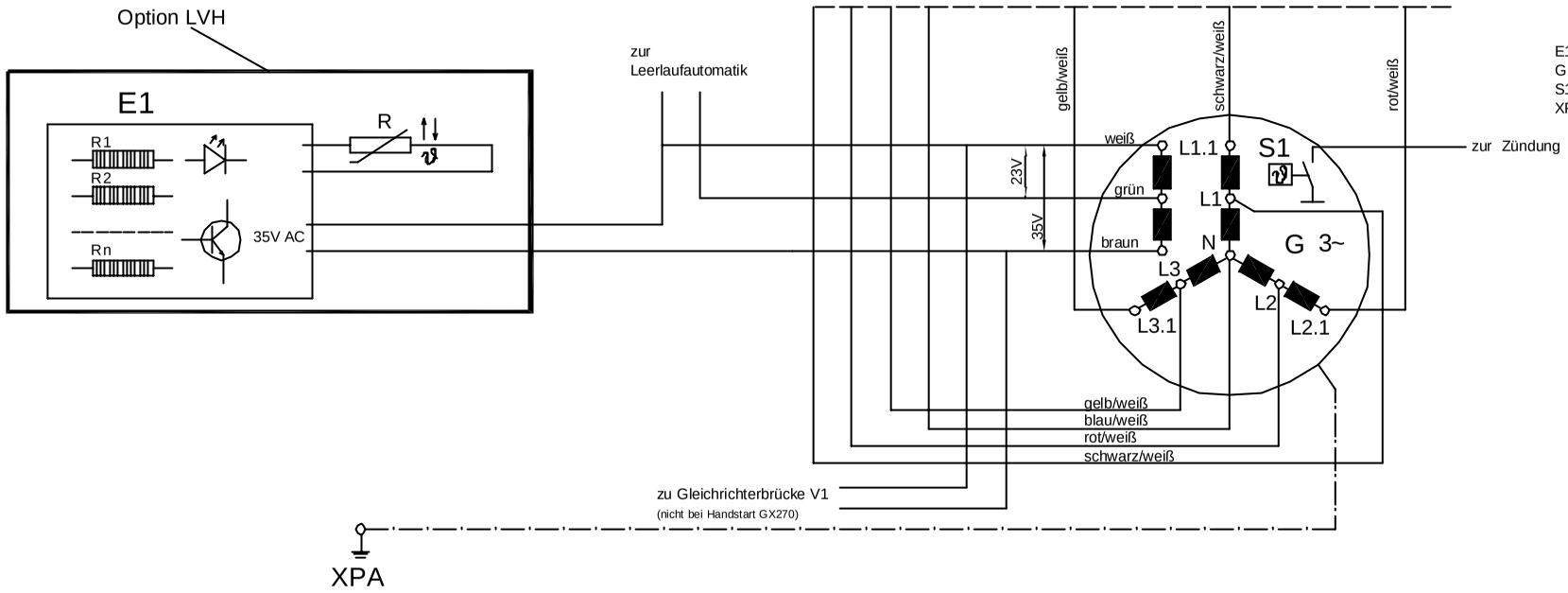

E1 - Vorheizung Verbrennungsluft
G - Asynchron Drehstromgenerator
S1 - Temperaturschalter Generator
XPA - Potentialausgleich -Schiene

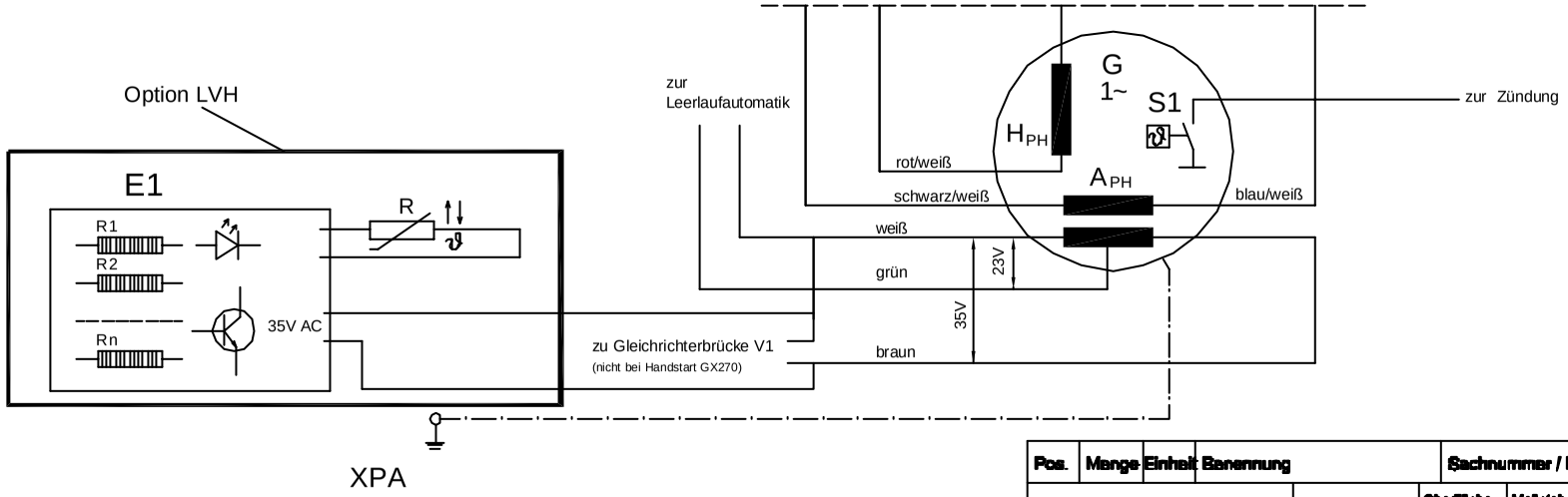

E1- Vorheizung Verbrennungsluft
G - Asynchron Wechselstromgenerator
S1 - Temperaturschalter Generator
XPA - Potentialausgleich -Schiene

Pos.	Menge	Einheit	Benennung	Sachnummer / Norm-Kurzbezeichnung	Bemerkung

Oberfläche | Maßstab | Position | Blatt

	Datum	Name
Bearb.	25.03.04	Wa
Gepr.		
Norm		

Schaltplan Leistungsteil

Option Luftvorheizung

4401(2)E-AA/HH(E)BA, 5401(2)ED-AA/HH(E)BA, 6401(2)ED-AA/HH(E)BA, 7401(2)ED-AA/HH(E)BA, 7401(2)E-AA/HH(E)BA

Blatt

Zust. | Änderung | Datum | Name | BDV Nr. Sch.PL100 127

Typ	C1	C2	C3	C4	C5	C6	C7	C8	C9
5401(2)	50µF	50µF	50µF	60µF	60µF	60µF	—	—	—
6401(2)	50µF	50µF	50µF	60µF	60µF	60µF	—	—	—
7401(2)	70µF	70µF	70µF	50µF	50µF	50µF	—	—	—
9001(2)	50µF	50µF	50µF	70µF	70µF	70µF	50µF	50µF	50µF

A4 - Anlaufverstärker-Modul
A5 - Leerlaufautomatik-Modul
C1, C2, C3 - Kondensator Grunderregung
C7, C8, C9 - Kondensator Grunderregung
C4, C5, C6 - Kondensator Anlaufverstärkung
F1 - Sicherungsautomat thermisch
G - Asynchron Drehstromgenerator
K3 - Schütz (Anlaufverstärkung)
P1 - Betriebsstundenzähler
R1, R2, R3 - Entladewiderstand
S1 - Temperaturschalter Generator
S2 - Schalter Leerlafautomatik u. Anlaufverstärkung "Ein"
S3 - Temperaturschalter Motor
X1 - Schuko Steckdose
X2 - CEE Wechselstromsteckdose 230V/16A
X3 - CEE Drehstromsteckdose 400V/16A
X4 - Klemmbrett
XPA - PA Schiene
Y2 - Hubmagnet Leerlauf "Ein"

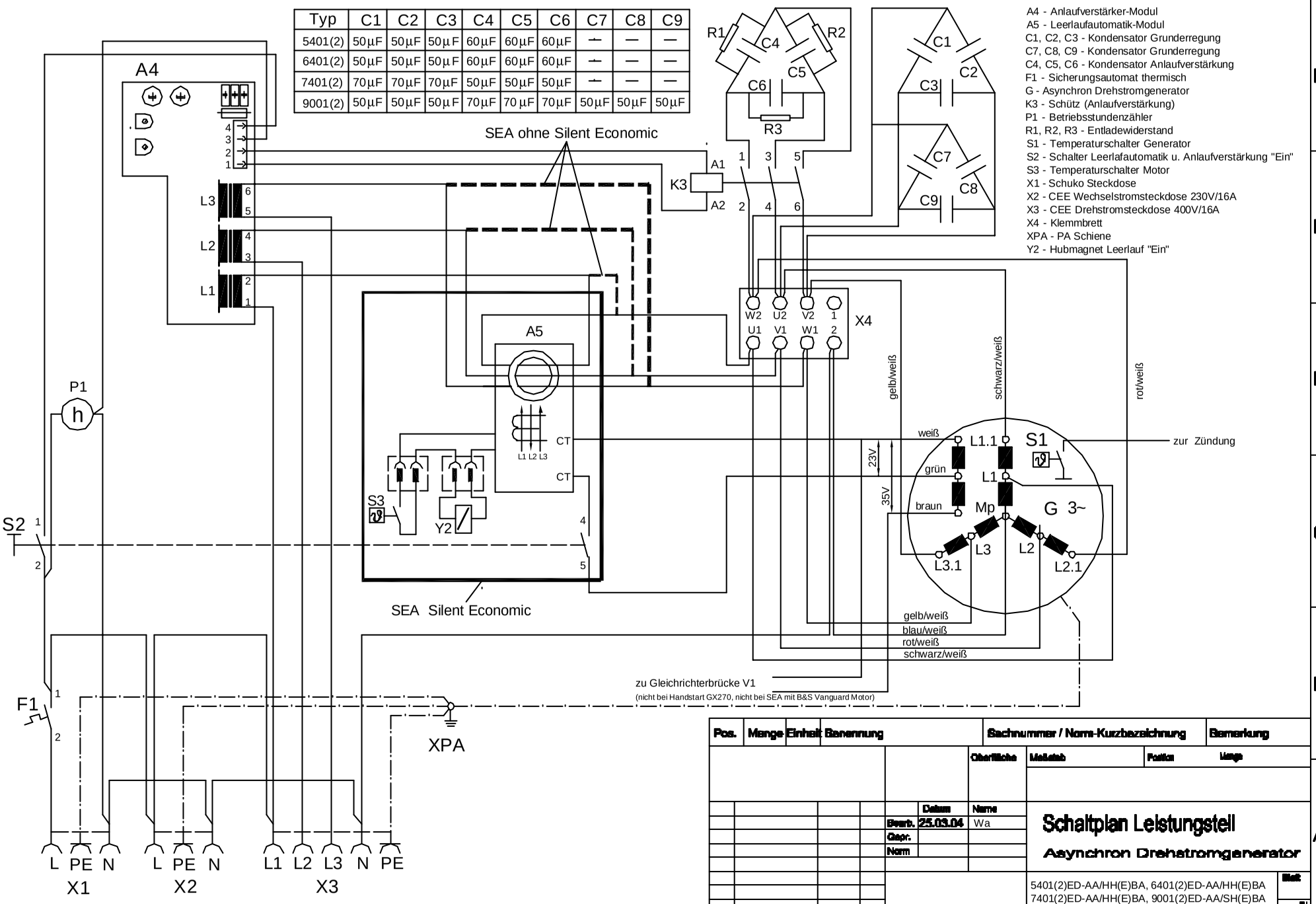

Pos.	Menge	Einheit	Benennung	Sachnummer / Norm-Kurzbezeichnung	Bemerkung

Oberfläche | Maßstab | Position | Menge

	Datum	Name
Bearb.	25.03.04	Wa
Gepr.		
Norm		

Schaltplan Leistungsteil

Asynchron Drehstromgenerator

5401(2)ED-AA/HH(E)BA, 6401(2)ED-AA/HH(E)BA
7401(2)ED-AA/HH(E)BA, 9001(2)ED-AA/SH(E)BA

Blatt

Zust. | Änderung | Datum | Name | BDV Nr. Sch.Pl. 100 100

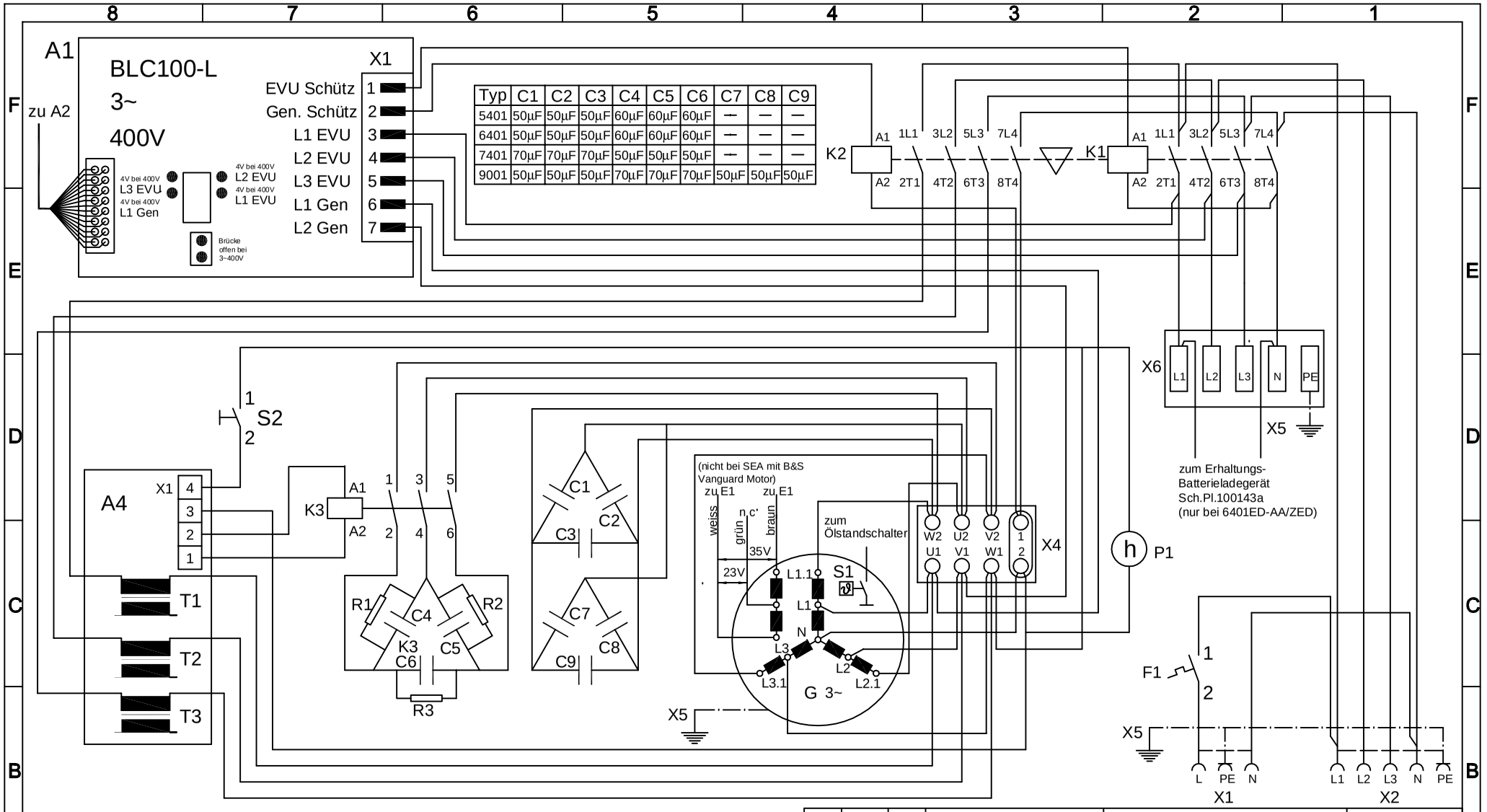

A1- Spannungsüberwachung u. Schützsteuerung
A4 - Anlaufverstärkermodul
C1, C2, C3 - Kondensator Grungerregung
C7, C8, C9 - Kondensator Grungerregung
C4, C5, C6 - Kondensator Anlaufverstärkung
F1 - Überstromschutzschalter
G - Drehstromgenerator
K1, K2 - Schütz mechanisch verriegelt
K3 - Schütz (Anlaufverstärkung)
P1 - Betriebsstundenzähler

R, R2, R3 - Entladewiderstand
S1 - Temperaturschalter Generator
S2 - Anlaufverstärkung "Ein"
X1 - Schuko Steckdose 230V/16A
X2 - CEE Drehstrom Steckdose 400V/32A
X4 - Klemmbrett
X5 - PA Schiene
X6 - Klemmenleiste Netzanschluß

Typ	C1	C2	C3	C4	C5	C6	C7	C8	C9
5401	50µF	50µF	50µF	60µF	60µF	60µF	—	—	—
6401	50µF	50µF	50µF	60µF	60µF	60µF	—	—	—
7401	70µF	70µF	70µF	50µF	50µF	50µF	—	—	—
9001	50µF	50µF	50µF	70µF	70µF	70µF	50µF	50µF	50µF

Pos.	Menge	Einheit	Benennung	Sachnummer / Norm-Kurzbezeichnung	Bemerkung

Oberfläche | Maßstab | Position | Menge

	Datum	Name
Bearb.	09.03.05	Wa
Gepr.		
Norm		

Schaltplan Leistungsteil

Option BLC Drehstrom mit asynchron Gen.

5401ED-AA/HEBA, 6401ED-AA/HEBA, 7401ED-AA/HEBA, 9001ED-AA/SEBA, 6401ED-AA/ZED

Blatt 2 / 2 Bl

Zust. | Änderung | Datum | Name | EDV Nr. Sch.Pl.100 108a

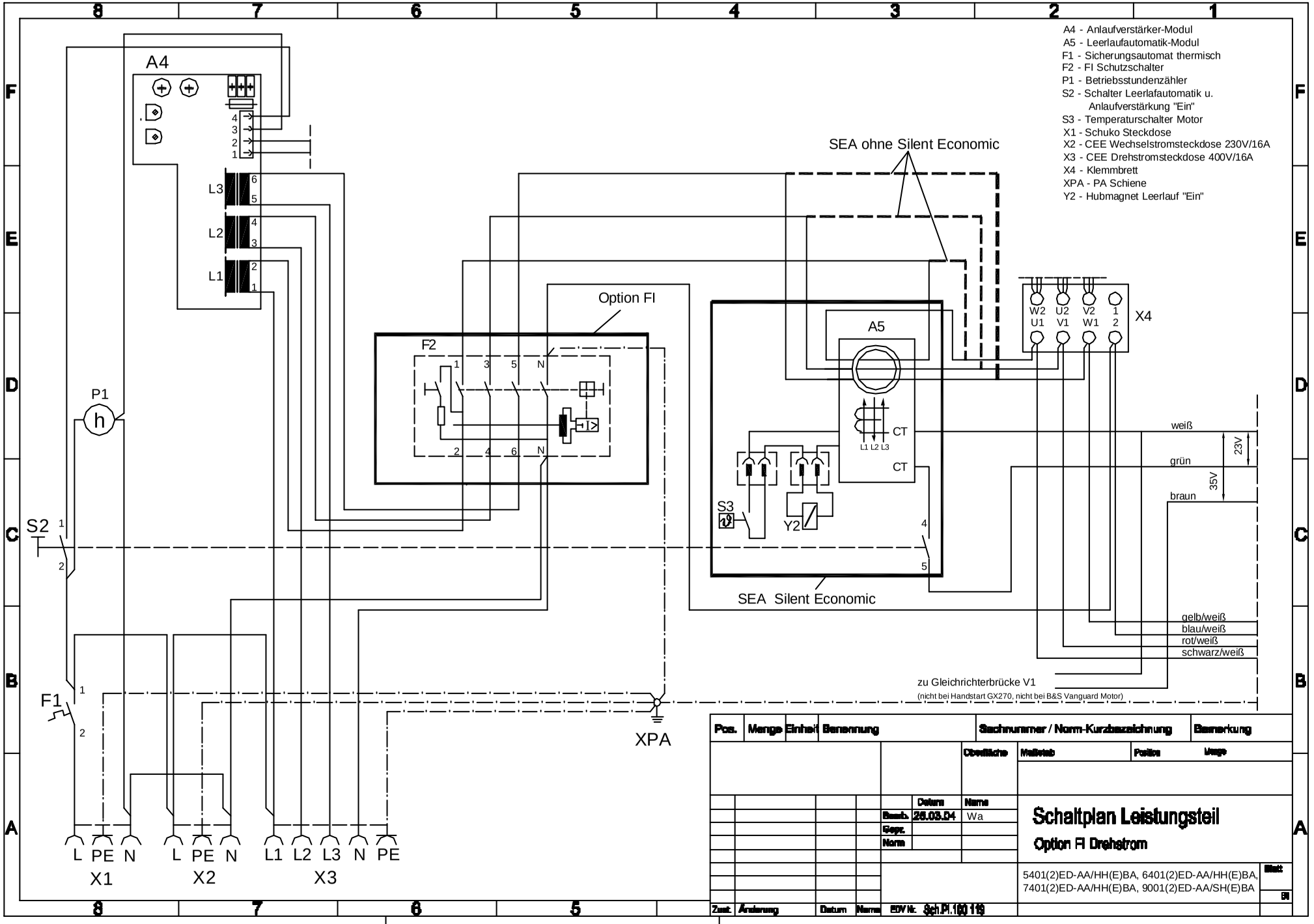
A4 - Anlaufverstärker-Modul
A5 - Leerlaufautomatik-Modul
F1 - Sicherungsautomat thermisch
F2 - FI Schutzschalter
P1 - Betriebsstundenzähler
S2 - Schalter Leerlafautomatik u. Anlaufverstärkung "Ein"
S3 - Temperaturschalter Motor
X1 - Schuko Steckdose
X2 - CEE Wechselstromsteckdose 230V/16A
X3 - CEE Drehstromsteckdose 400V/16A
X4 - Klemmbrett
XPA - PA Schiene
Y2 - Hubmagnet Leerlauf "Ein"
A4
L3
L2
L1
P1
S2
F1
F2
Option FI
SEA ohne Silent Economic
A5
CT
L1 L2 L3
S3
Y2
SEA Silent Economic
X4
W2 U2 V2 1
U1 V1 W1 2
weiß
grün
braun
23V
35V
gelb/weiß
blau/weiß
rot/weiß
schwarz/weiß
zu Gleichrichterbrücke V1
(nicht bei Handstart GX270, nicht bei B&S Vanguard Motor)
XPA
L PE N
X1
L PE N
X2
L1 L2 L3 N PE
X3
Pos. Menge Einheit Benennung Sachnummer / Norm-Kurzbezeichnung Bemerkung
Oberfläche Maßstab Position Menge
Datum Name
Bearb. 26.03.04 Wa
Gepr.
Norm
Schaltplan Leistungsteil
Option FI Drehstrom
5401(2)ED-AA/HH(E)BA, 6401(2)ED-AA/HH(E)BA,
7401(2)ED-AA/HH(E)BA, 9001(2)ED-AA/SH(E)BA
Blatt
Zust. Änderung Datum Name EDV Nr. Sch.Pl.100 119

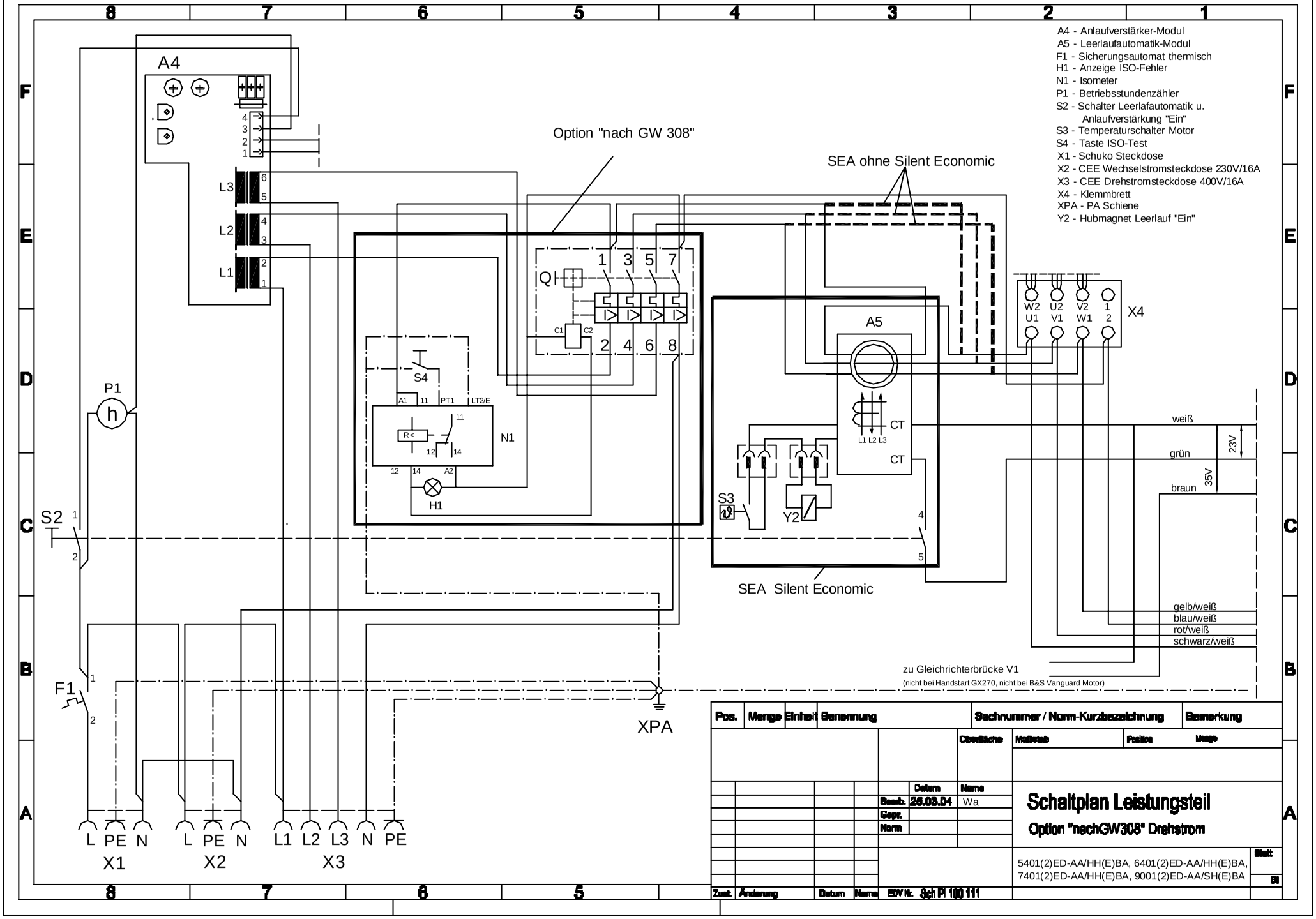
A4 - Anlaufverstärker-Modul
A5 - Leerlaufautomatik-Modul
F1 - Sicherungsautomat thermisch
H1 - Anzeige ISO-Fehler
N1 - Isometer
P1 - Betriebsstundenzähler
S2 - Schalter Leerlafautomatik u. Anlaufverstärkung "Ein"
S3 - Temperaturschalter Motor
S4 - Taste ISO-Test
X1 - Schuko Steckdose
X2 - CEE Wechselstromsteckdose 230V/16A
X3 - CEE Drehstromsteckdose 400V/16A
X4 - Klemmbrett
XPA - PA Schiene
Y2 - Hubmagnet Leerlauf "Ein"
Option "nach GW 308"
SEA ohne Silent Economic
SEA Silent Economic
A4
A5
Q
C1
C2
S4
A1
11
PT1
LT2/E
R<
N1
12
14
A2
H1
P1
S2
F1
S3
Y2
CT
L1 L2 L3
X4
W2 U2 V2 1
U1 V1 W1 2
L3
L2
L1
weiß
grün
braun
23V
35V
gelb/weiß
blau/weiß
rot/weiß
schwarz/weiß
zu Gleichrichterbrücke V1
(nicht bei Handstart GX270, nicht bei B&S Vanguard Motor)
XPA
L PE N
X1
L PE N
X2
L1 L2 L3 N PE
X3
Pos. Menge Einheit Benennung Sachnummer / Norm-Kurzbezeichnung Bemerkung
Oberfläche Maßstab Position Menge
Datum Name
Bearb. 26.03.04 Wa
Gepr.
Norm
Schaltplan Leistungsteil
Option "nachGW308" Drehstrom
5401(2)ED-AA/HH(E)BA, 6401(2)ED-AA/HH(E)BA,
7401(2)ED-AA/HH(E)BA, 9001(2)ED-AA/SH(E)BA
Blatt
Zust. Änderung Datum Name EDV Nr. Sch Pl 100 111

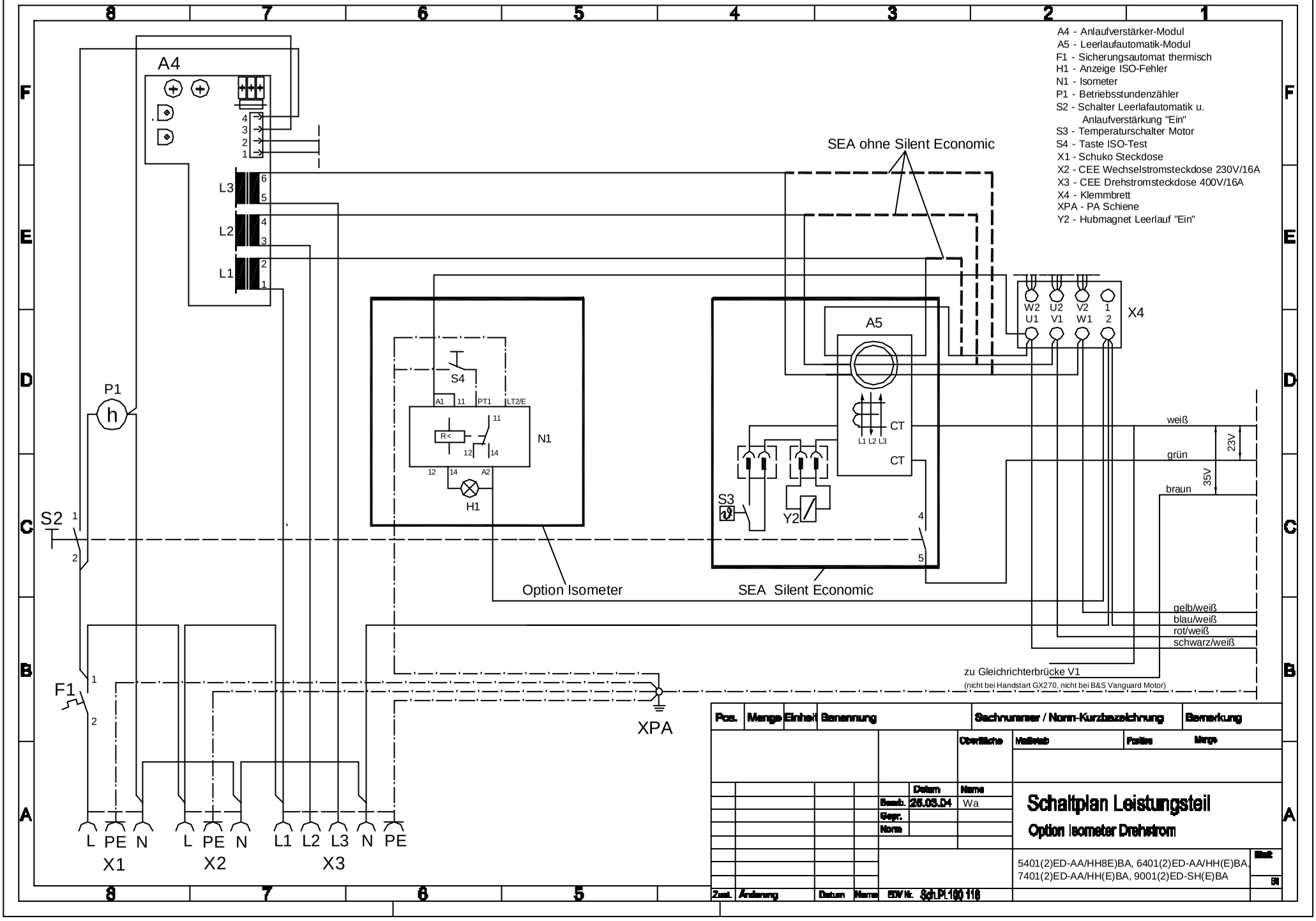
A4 - Anlaufverstärker-Modul
A5 - Leerlaufautomatik-Modul
F1 - Sicherungsautomat thermisch
H1 - Anzeige ISO-Fehler
N1 - Isometer
P1 - Betriebsstundenzähler
S2 - Schalter Leerlafautomatik u. Anlaufverstärkung "Ein"
S3 - Temperaturschalter Motor
S4 - Taste ISO-Test
X1 - Schuko Steckdose
X2 - CEE Wechselstromsteckdose 230V/16A
X3 - CEE Drehstromsteckdose 400V/16A
X4 - Klemmbrett
XPA - PA Schiene
Y2 - Hubmagnet Leerlauf "Ein"
SEA ohne Silent Economic
A4
L3
L2
L1
P1
S2
F1
S4
N1
H1
A5
CT
S3
Y2
X4
W2 U2 V2 1
U1 V1 W1 2
weiß
grün
braun
23V
35V
gelb/weiß
blau/weiß
rot/weiß
schwarz/weiß
zu Gleichrichterbrücke V1
(nicht bei Handstart GX270, nicht bei B&S Vanguard Motor)
Option Isometer
SEA Silent Economic
XPA
L PE N
X1
L PE N
X2
L1 L2 L3 N PE
X3
Pos. Menge Einheit Benennung
Sachnummer / Norm-Kurzbezeichnung
Bemerkung
Oberfläche
Maßstab
Position
Menge
Datum
Name
Bearb. 26.03.04 Wa
Gepr.
Norm
Schaltplan Leistungsteil
Option Isometer Drehstrom
5401(2)ED-AA/HH8E)BA, 6401(2)ED-AA/HH(E)BA,
7401(2)ED-AA/HH(E)BA, 9001(2)ED-SH(E)BA
Blatt
Zust. Änderung Datum Name EDV Nr. Sch.PL100 116

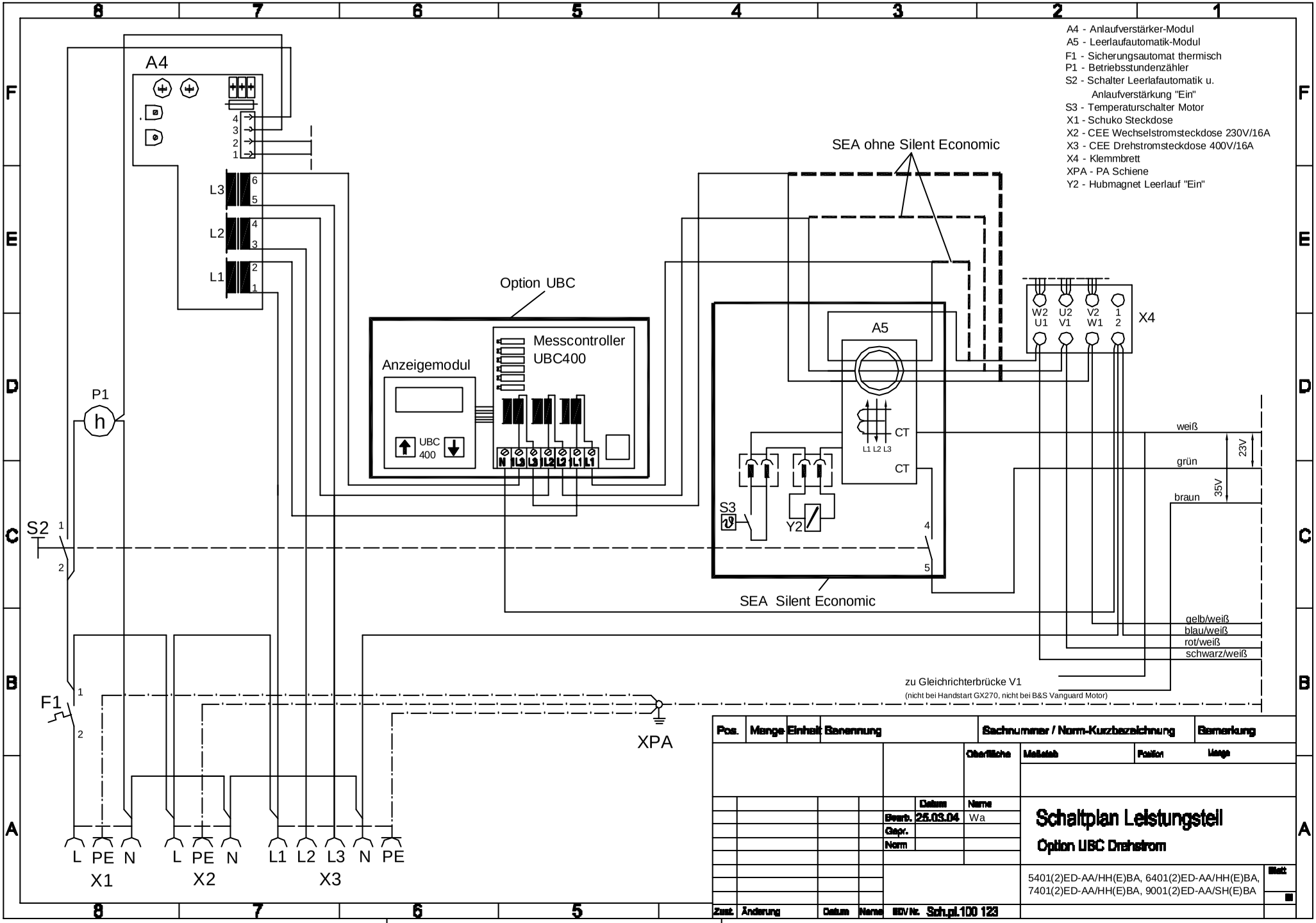
A4 - Anlaufverstärker-Modul
A5 - Leerlaufautomatik-Modul
F1 - Sicherungsautomat thermisch
P1 - Betriebsstundenzähler
S2 - Schalter Leerlafautomatik u. Anlaufverstärkung "Ein"
S3 - Temperaturschalter Motor
X1 - Schuko Steckdose
X2 - CEE Wechselstromsteckdose 230V/16A
X3 - CEE Drehstromsteckdose 400V/16A
X4 - Klemmbrett
XPA - PA Schiene
Y2 - Hubmagnet Leerlauf "Ein"
A4
L3
L2
L1
P1
S2
F1
Option UBC
Anzeigemodul
UBC 400
Messcontroller UBC400
N L3 L3 L2 L2 L1 L1
SEA ohne Silent Economic
A5
CT
L1 L2 L3
S3
Y2
SEA Silent Economic
W2 U2 V2 1
U1 V1 W1 2
X4
weiß
grün
braun
23V
35V
gelb/weiß
blau/weiß
rot/weiß
schwarz/weiß
zu Gleichrichterbrücke V1
(nicht bei Handstart GX270, nicht bei B&S Vanguard Motor)
XPA
L PE N
X1
L PE N
X2
L1 L2 L3 N PE
X3
Pos. Menge Einheit Benennung
Sachnummer / Norm-Kurzbezeichnung
Bemerkung
Oberfläche
Maßstab
Position
Masse
Datum Name
Bearb. 25.03.04 Wa
Gepr.
Norm
Schaltplan Leistungsteil
Option UBC Drehstrom
5401(2)ED-AA/HH(E)BA, 6401(2)ED-AA/HH(E)BA,
7401(2)ED-AA/HH(E)BA, 9001(2)ED-AA/SH(E)BA
Blatt
Zust. Änderung Datum Name
BDV Nr. Sch.pl.100 123

Typ	C1	C2	C3	C4	C5	C6
6400	50µF	50µF	50µF	60µF	60µF	60µF

A4 - Anlaufverstärker-Modul
C1, C2, C3 - Kondensator Grunderregung
C4, C5, C6 - Kondensator Anlaufverstärkung
F1 - Sicherungsautomat thermisch
G - Asynchron Drehstromgenerator
K3 - Schütz (Anlaufverstärkung)
P1 - Betriebsstundenzähler
R1, R2, R3 - Entladewiderstand 270k
R4, R5 - Entladewiderstand 51k
S1 - Temperaturschalter Generator
X1 - Schuko Steckdose
X2 - CEE Wechselstromsteckdose 230V/16A
X3 - CEE Drehstromsteckdose 400V/16A
X4 - Klemmbrett
XPA - PA Schiene

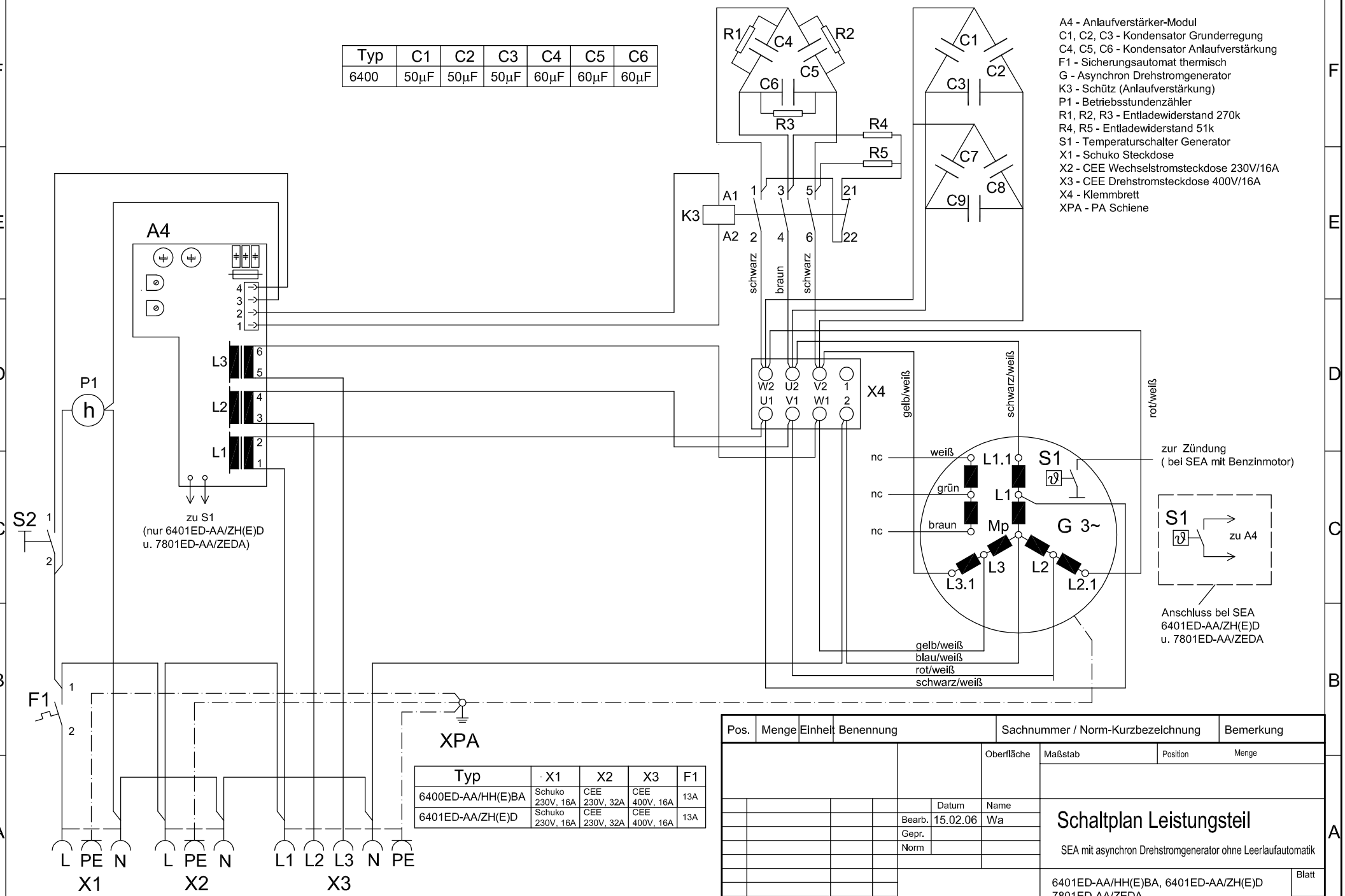

Typ	X1	X2	X3	F1
6400ED-AA/HH(E)BA	Schuko 230V, 16A	CEE 230V, 32A	CEE 400V, 16A	13A
6401ED-AA/ZH(E)D	Schuko 230V, 16A	CEE 230V, 32A	CEE 400V, 16A	13A

Pos.	Menge	Einheit	Benennung	Sachnummer / Norm-Kurzbezeichnung	Bemerkung

Oberfläche | Maßstab | Position | Menge

	Datum	Name
Bearb.	15.02.06	Wa
Gepr.		
Norm		

Schaltplan Leistungsteil

SEA mit asynchron Drehstromgenerator ohne Leerlaufautomatik

6401ED-AA/HH(E)BA, 6401ED-AA/ZH(E)D
7801ED-AA/ZEDA

Blatt BI

Zust. | Änderung | Datum | Name | EDV Nr. Sch.Pl. A100 104

Elektrostart

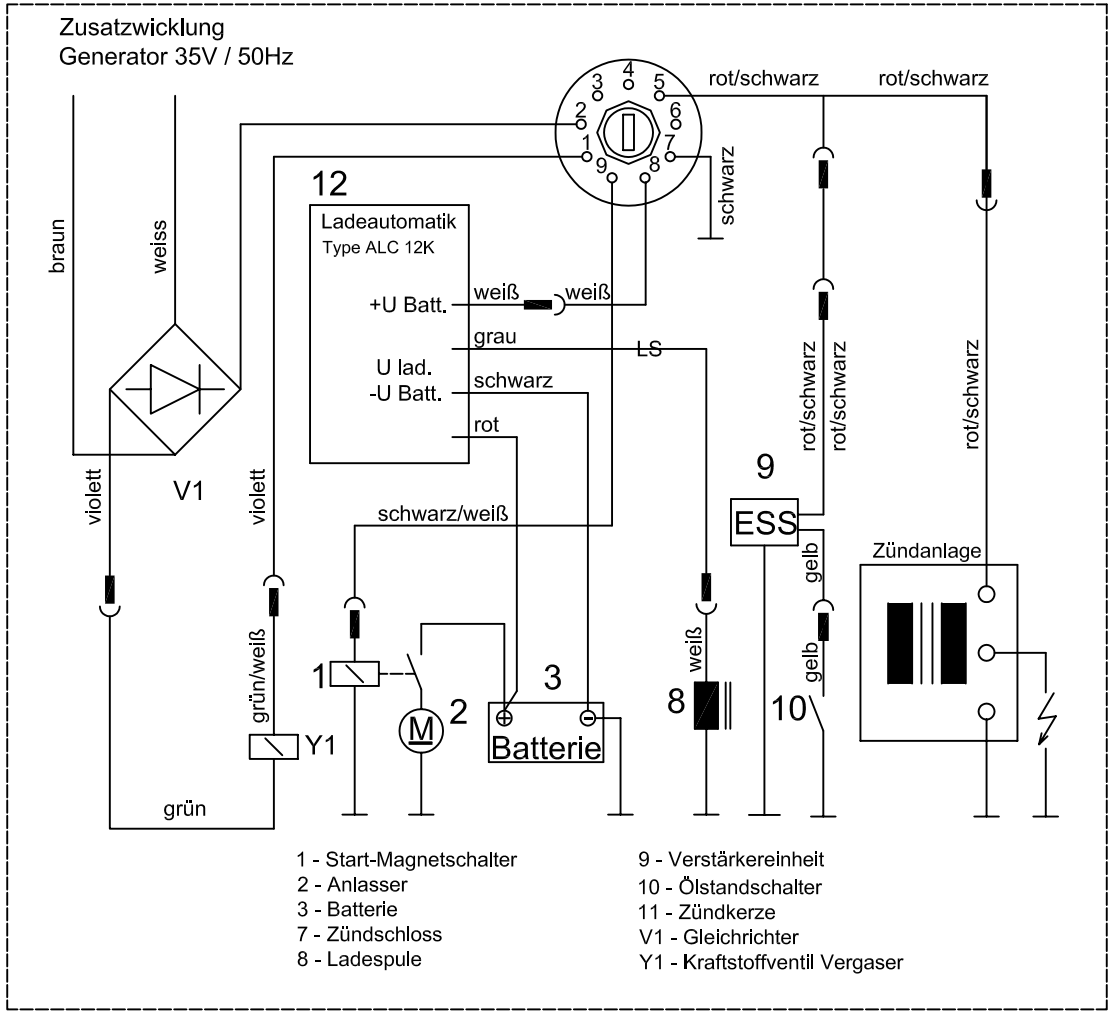

1 - Start-Magnetschalter
2 - Anlasser
3 - Batterie
7 - Zündschloss
8 - Ladespule

9 - Verstärkereinheit
10 - Ölstandschalter
11 - Zündkerze
V1 - Gleichrichter
Y1 - Kraftstoffventil Vergaser

Handstart

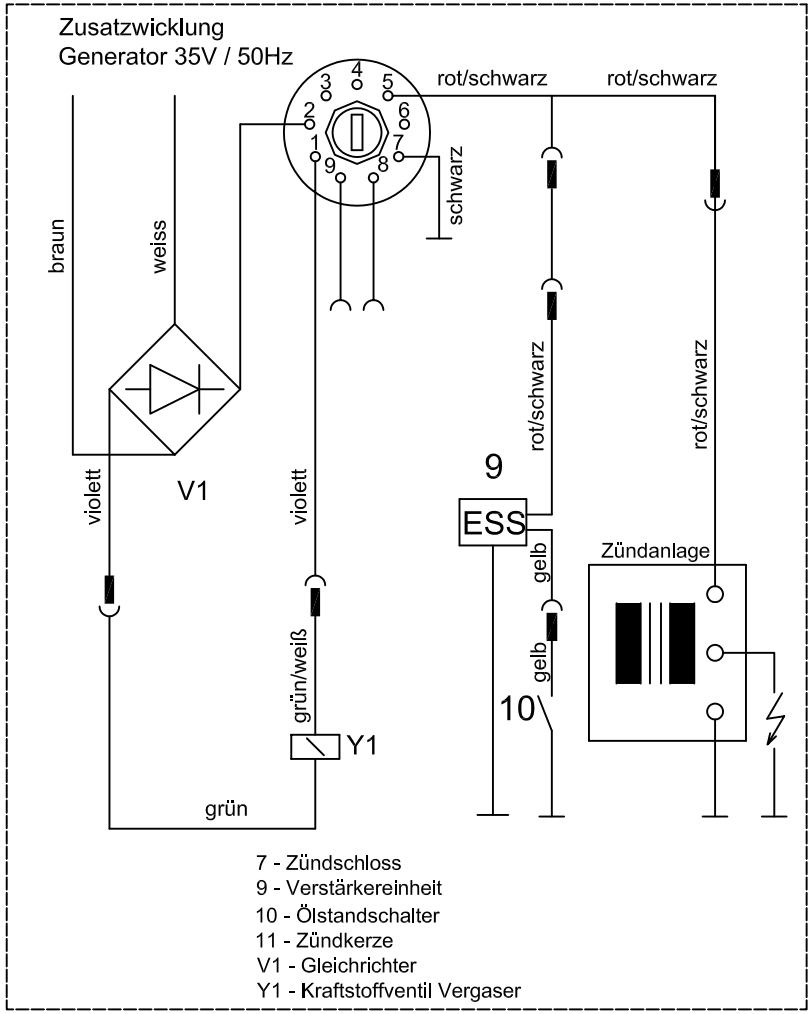

7 - Zündschloss
9 - Verstärkereinheit
10 - Ölstandschalter
11 - Zündkerze
V1 - Gleichrichter
Y1 - Kraftstoffventil Vergaser

Pos.	Menge	Einheit	Benennung	Sachnummer / Norm-Kurzbezeichnung	Bemerkung

Oberfläche | Maßstab | Position | Menge

	Datum	Name
Bearb.	25.06.02	Wa
Gepr.		
Norm		

Schaltplan Motorsteuerung

SEA mit GX270 Super Silent E-Start u. GX390 Super Silent E. u. H-Start

4401(2)E-AA/HEBA, 5401(2)ED-AA/HEBA
6401(2)ED-AA/HH(E)BA, 7401(2)ED-AA/HH(E)BA
7401(2)E-AA/HH(E)BA, H7400, H7400E, P7401, P7401E
P4401E, H4401E, H5400E

Blatt BI

Zust. | Änderung | Datum | Name | EDV Nr. Sch.pl.200 104

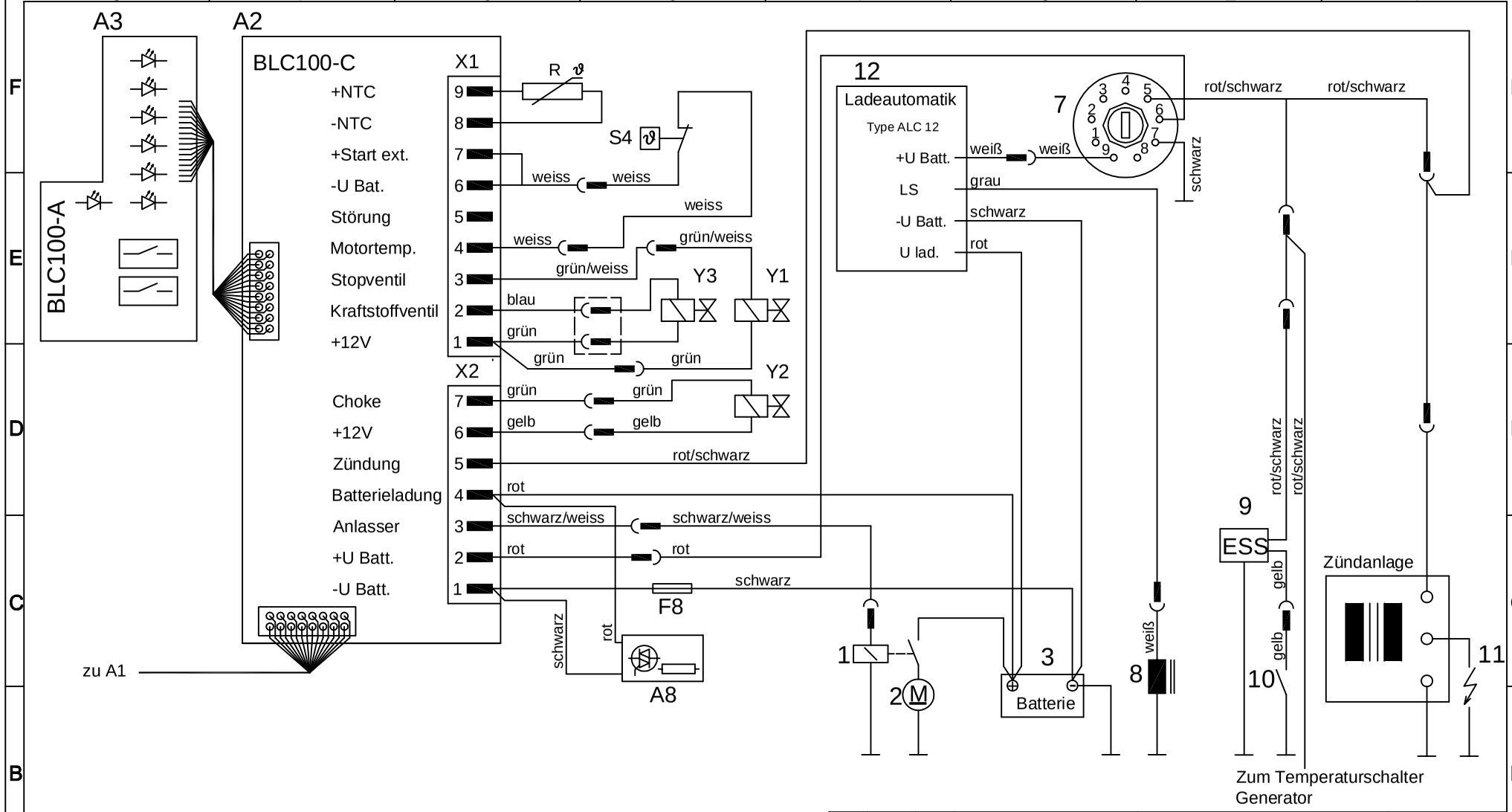

A2 - Steuermodul
A3 - Schalt u. Anzeigemodul
A8 - Verpolungsschutz Modul
F8 - Verpolungsschutz Sicherung
R - Temperatur-Widerstand (NTC)
S4 - Temperaturschalter Motor (Zylinderkopf)
Y1 - Stopventil am Vergaser
Y2 - Steuerventil Choke
Y3 - Kraftstoffventil

1 - Start-Magnetschalter
2 - Anlasser
3 - Batterie
7 - Zündschloss
8 - Ladespule
9 - Verstärkereinheit
10 - Ölstandschalter
11 - Zündkerze
12 - Ladeautomatik

Pos.	Menge	Einheit	Benennung	Sachnummer / Norm-Kurzbezeichnung	Bemerkung

Oberfläche | Maßstab | Position | Menge

	Datum	Name
Bearb.	07.02.05	Wa
Gepr.		
Norm		

Schaltplan Motorsteuerung

Option BLC SEA mit GX270 Super Silent u. Gx390 Super Silent

4401E-AA/HEBA, 5401ED-AA/HEBA, H7400E
6401ED-AA/HEBA,7401ED-AA/HEBA, P7401E
7401E-AA/HEBA, H4401E, H5400E, H7401E

Blatt
Bl

Zust. | Änderung | Datum | Name | EDV Nr. Sch.Pl.100 132

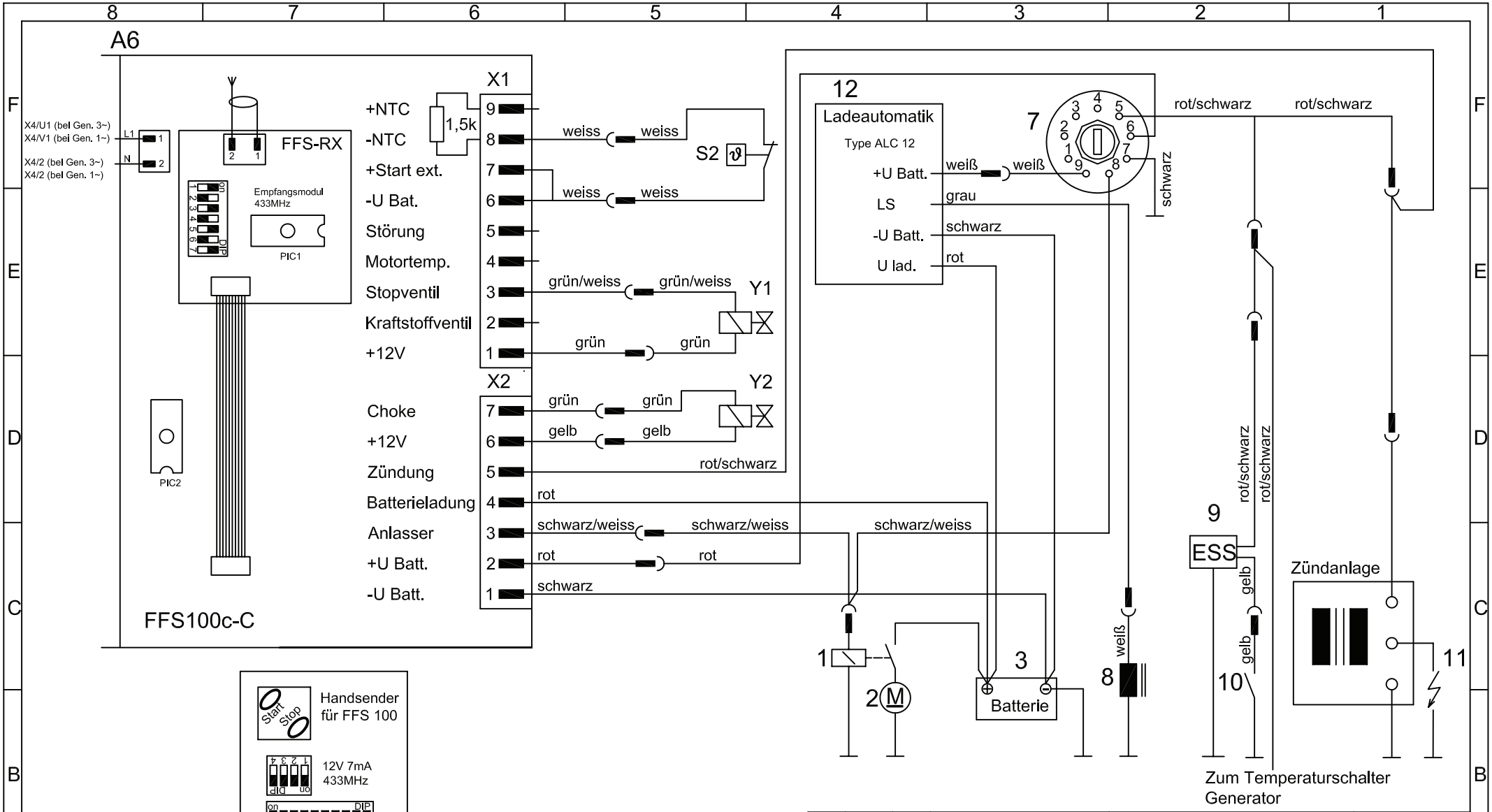

A6 - Steuermodul FFS
S2 - Temperaturschalter Motor (Zylinderkopf)
Y1 - Stopventil am Vergaser
Y2 - Steuerventil Choke

1 - Start-Magnetschalter
2 - Anlasser
3 - Batterie
7 - Zündschloss
8 - Ladespule
9 - Verstärkereinheit
10 - Ölstandschalter
11 - Zündkerze
12 - Ladeautomatik

Pos.	Menge	Einheit	Benennung	Sachnummer / Norm-Kurzbezeichnung	Bemerkung

Oberfläche | Maßstab | Position | Menge

	Datum	Name
Bearb.	29.03.04	Wa
Gepr.		
Norm		

Schaltplan Motorsteuerung

Option FFS

4401(2)E-AA/HEBA, 5401(2)ED-AA/HEBA, 6401(2)ED-AA/HEBA, 7401(2)ED-AA/HEBA, 7401(2)E-AA/HEBA, H4401E, H5400E, H7400E

Blatt 1 / 2 Bl

Zust. | Änderung | Datum | Name | EDV Nr. Sch.Pl.100 126