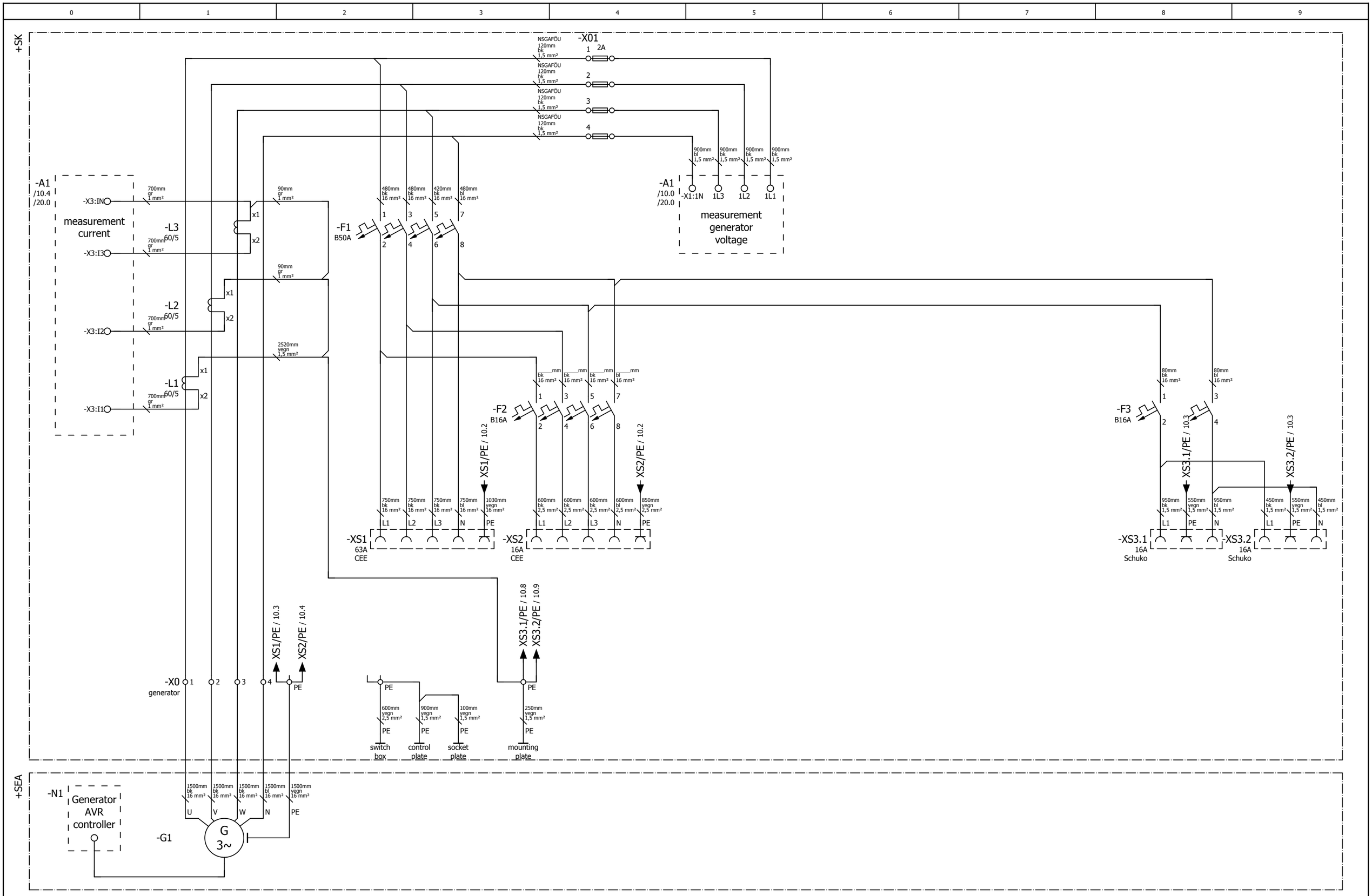

=986808/99

20

			Datum	15.10.2010			power circuit 40010 ED-S/DEDA SS		= 986808_BLC	
			Bearb.	FOERCH					+	
			Gepr		GEKO GENSET SERIE 10					Blatt 10
Änderung	Datum	Name	Urspr		Ersatz von	Ersetzt durch				Blatt 58

Metallwarenfabrik Gemmingen GmbH
www.metallwarenfabrik.com
GEKO EISEMANN

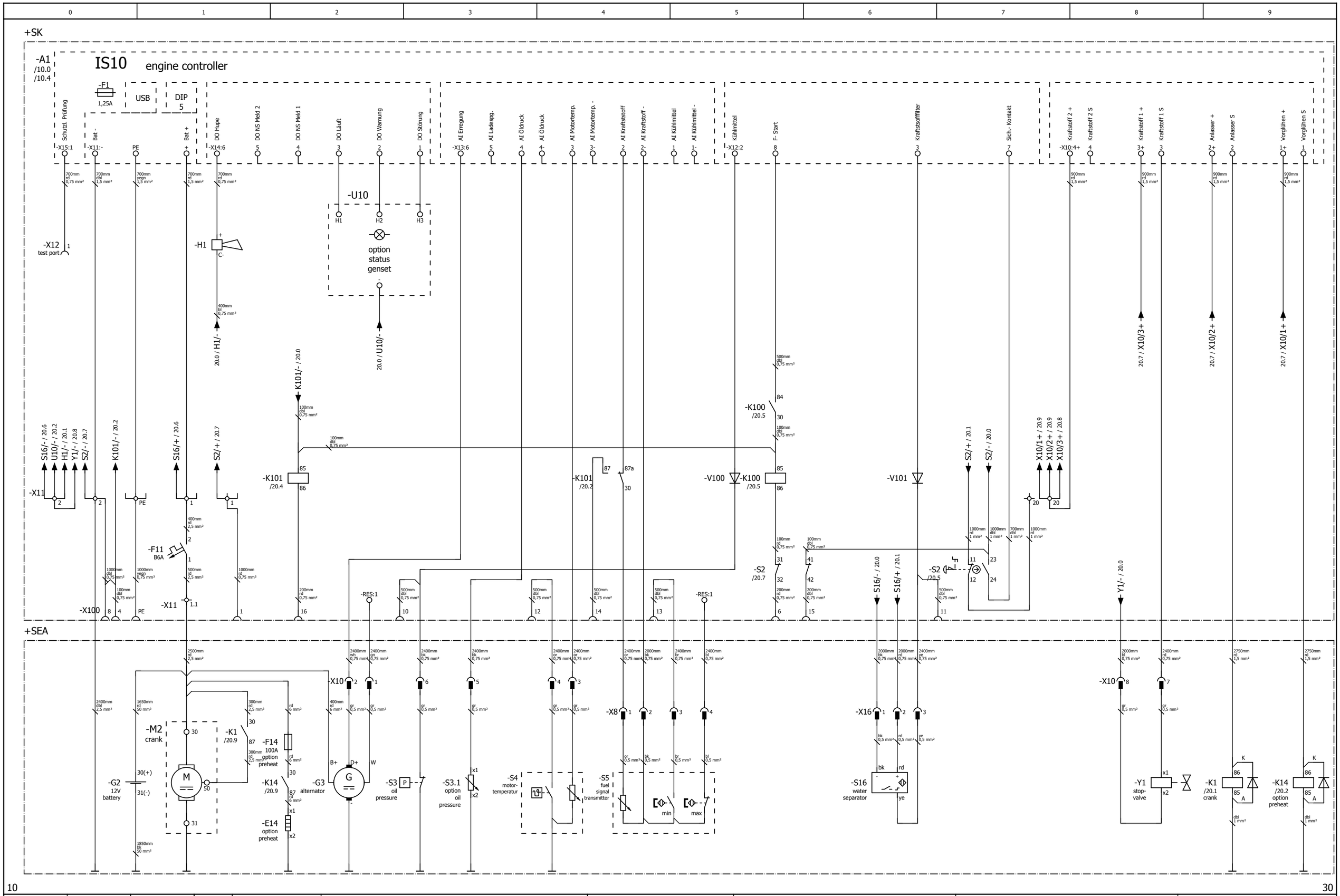

			Datum	15.10.2010		Metallwarenfabrik Gemmingen GmbH www.metallwarenfabrik.com GEKO EISEMANN	control circuit 40010 ED-S/DEDA SS	= 986808_BLC	
			Bearb.	FOERCH				+	
			Gepr		GEKO GENSET SERIE 10				Blatt 20
Änderung	Datum	Name	Urspr		Ersatz von	Ersetzt durch			Blatt 58

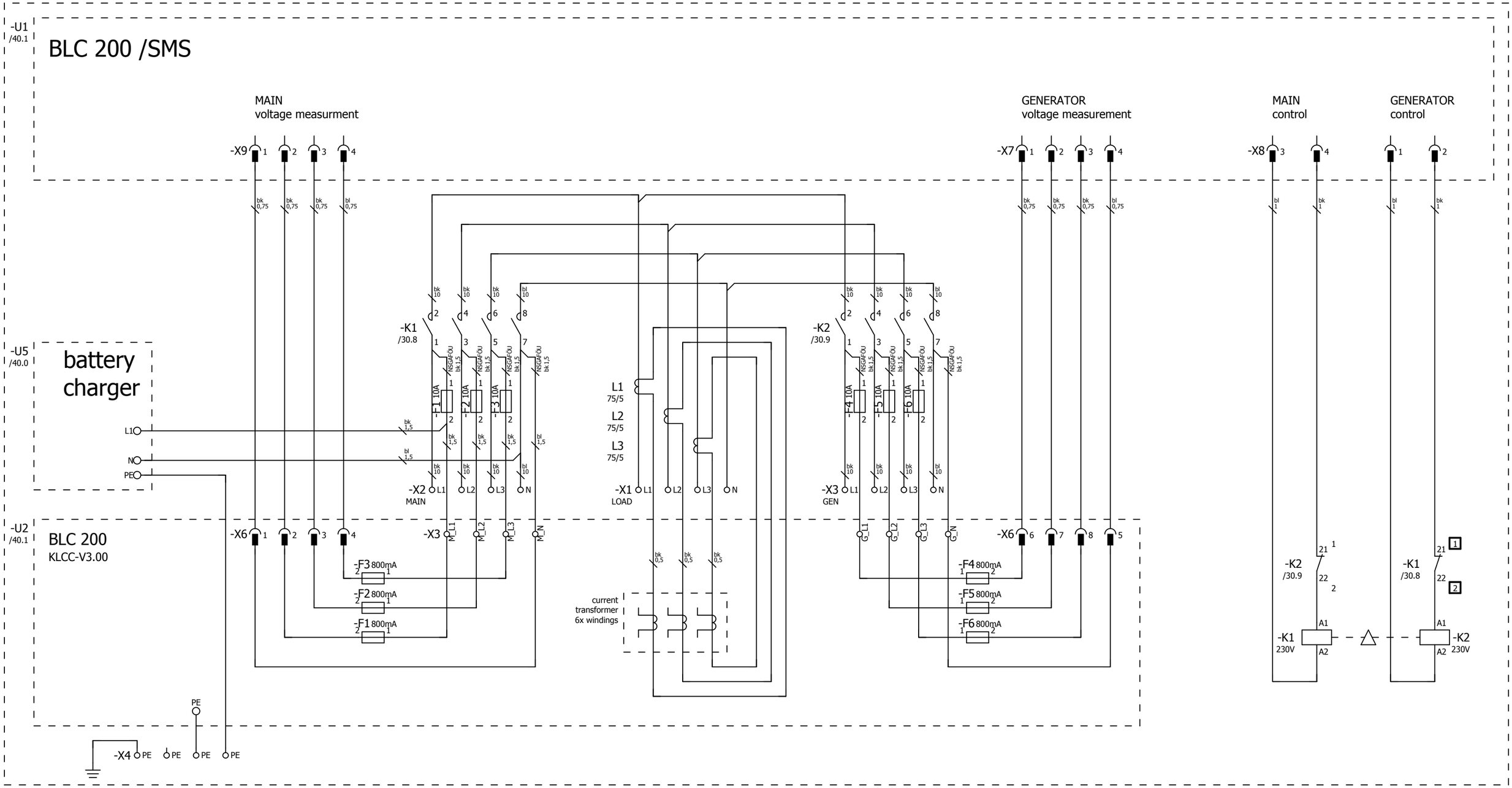

MAIN LOAD GENERATOR

MAIN

2 1 /30.2
4 3 /30.3
6 5 /30.3
8 7 /30.3
21 22 /30.9

GENERATOR

2 1 /30.5
4 3 /30.5
6 5 /30.6
8 7 /30.6
21 22 /30.8

20 40

			Datum	15.10.2010			power circuit BLC200 diesel 3~ 40kVA		= 986808_BLC	
			Bearb.	FOERCH					+	
			Gepr		GEKO GENSET SERIE 10				Blatt	30
Änderung	Datum	Name	Urspr		Ersatz von	Ersetzt durch			Blatt	58

Metallwarenfabrik Gemmingen GmbH
www.metallwarenfabrik.com
GEKO EISEMANN

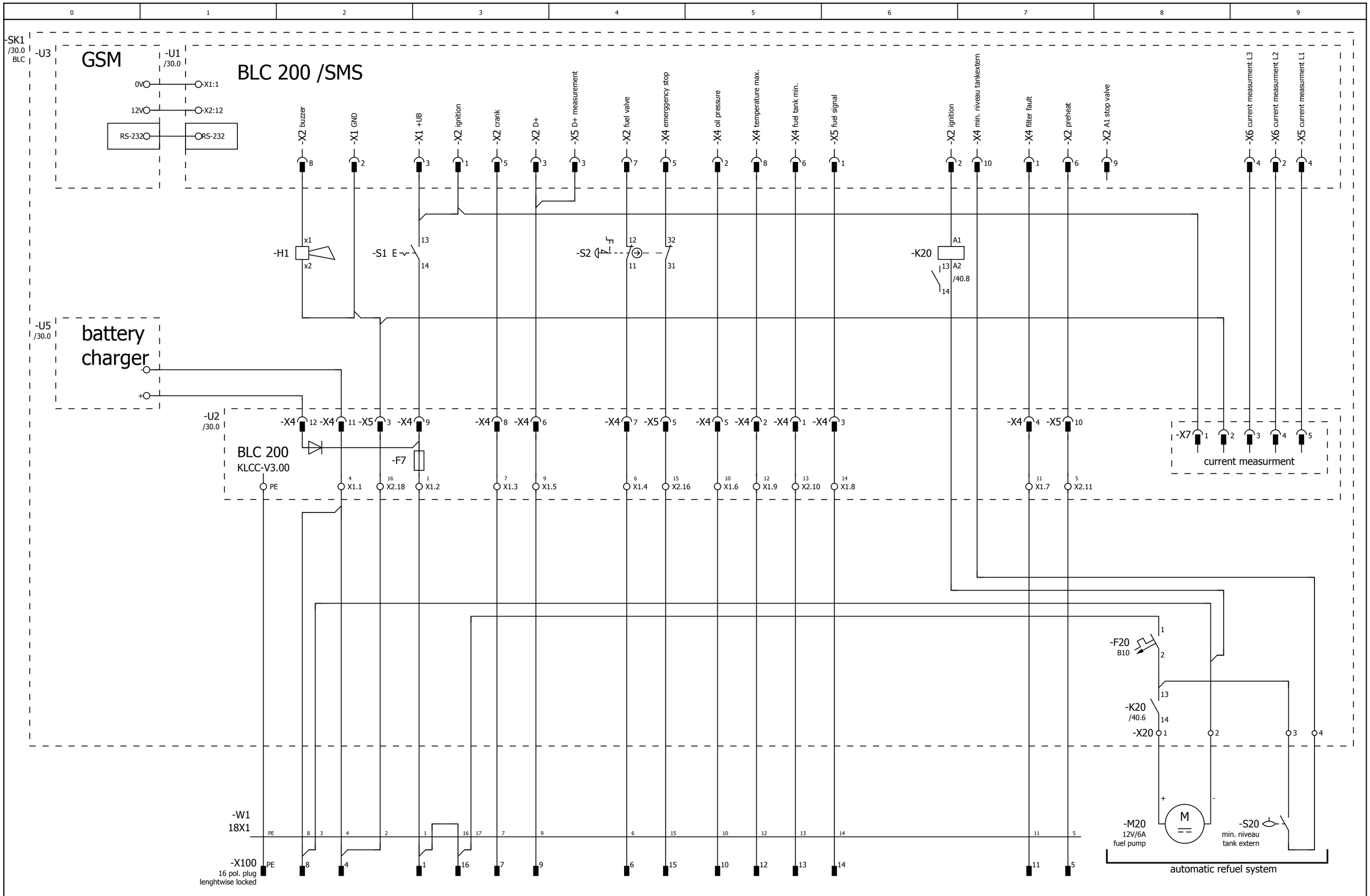

30

=986810/10

			Datum	15.10.2010			control circuit BLC200 diesel 07-100kVA		= 986808_BLC	
			Bearb.	FOERCH					+	
			Gepr		GEKO GENSET SERIE 10					Blatt 40
Änderung	Datum	Name	Urspr		Ersatz von	Ersetzt durch				Blatt 58

Metallwarenfabrik Gemmingen GmbH
www.metallwarenfabrik.com
GEKO EISEMANN