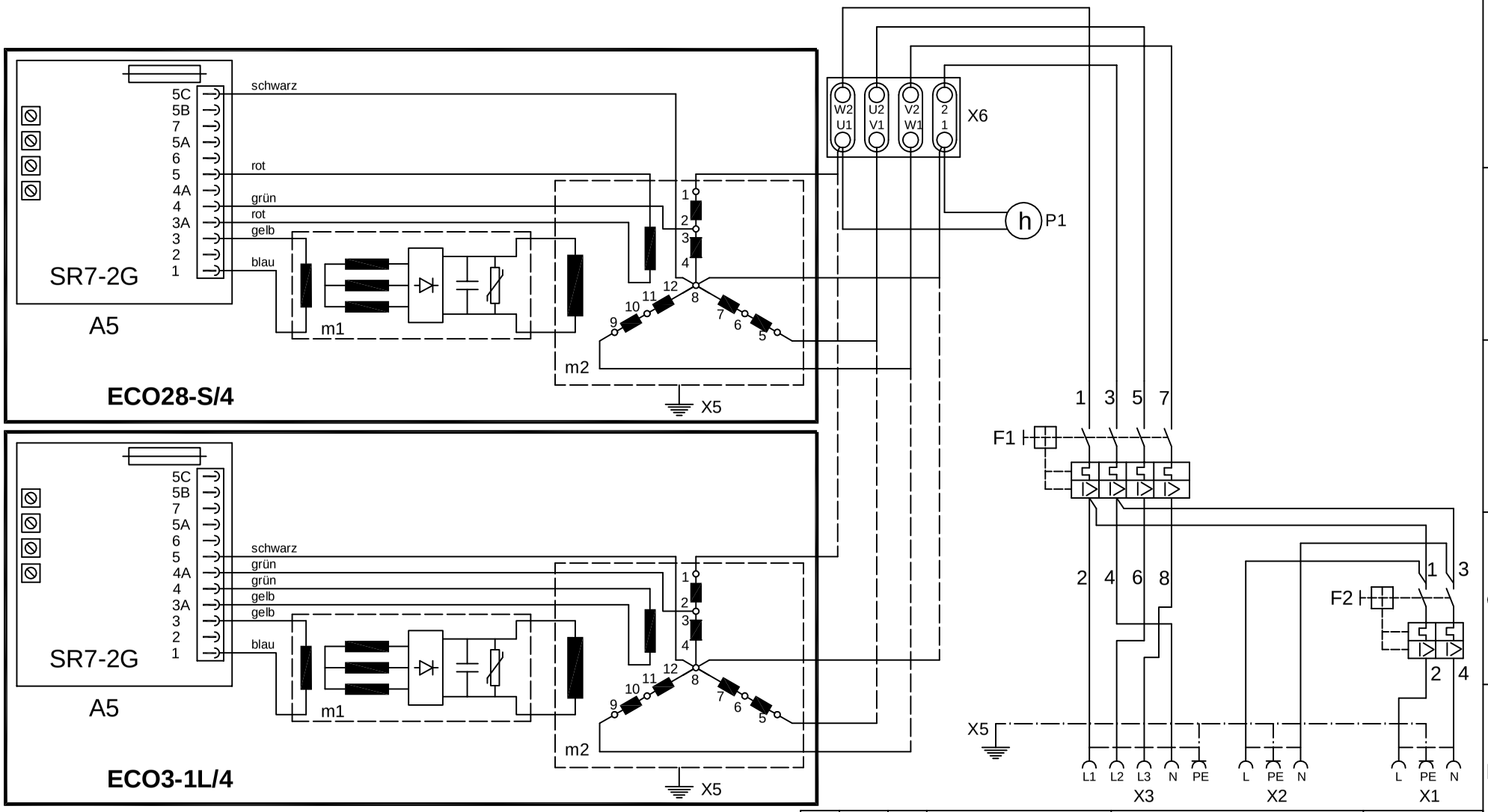

F1 - Sicherungsautomat 4 polig
F2 - Sicherungsautomat 2 polig
m1 - Erregermaschine
m2 - Hauptmaschine
P1 - Betriebsstundenzähler

X1 - Schuko Steckdose 230V/16A
X2 - CEE Wechselstrom Steckdose 230V/32A
X3 - CEE Drehstromsteckdose 400V/32A(16A)
X5 - PA Schiene
X6 - Klemmbrett (im Sch.Kasten)

Pos.	Menge	Einheit	Benennung	Sachnummer / Norm-Kurzbezeichnung	Bemerkung

Oberfläche | Maßstab | Position | Menge

	Datum	Name
Bearb.	06.04.05	Wa
Gepr.		
Norm		

Schaltplan Leistungsteil

Synchr. Gen. ECO 28-S/4, ECO3-1L/4 mecc alte

P15000DE, 15000ED-S/MEDA, T15000DE
15000ED-S/MEDA/SS, 11001-S/MEDA/SS
P11000DE, 11001-S/MEDA, T11000DE

Blatt 2 / 3 Bl

Zust. | Änderung | Datum | Name | EDV Nr. Sch.pl.200 122a

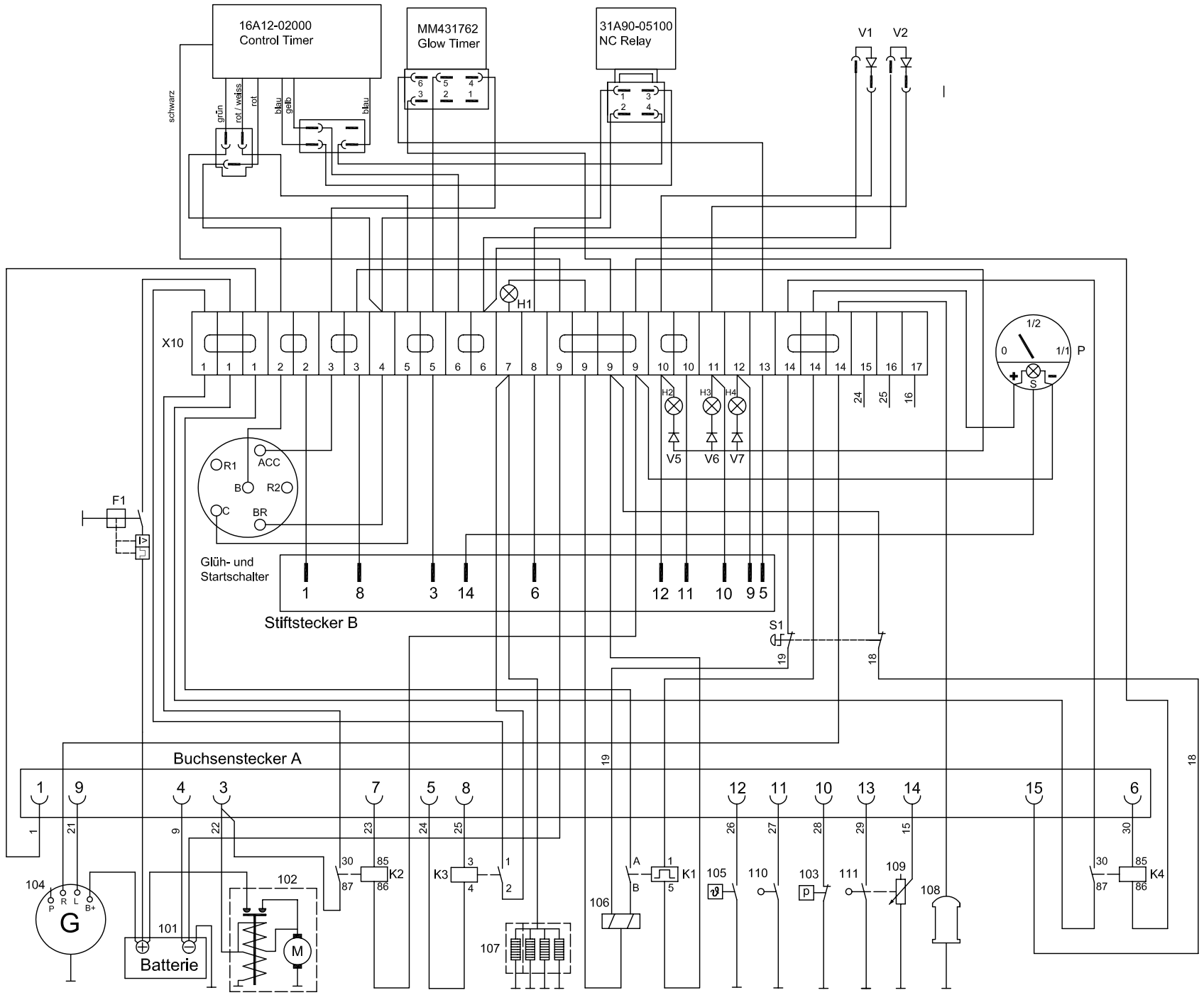

	Buchsenstecker GE803	
- Batterie	1	72
+ Batterie	2	071
Start	3	64
Freigabemagnet	4	065
D+ Lichtmaschine	5	04
Öldruck Warnkontakt	6	92
Temp. Warnkontakt	7	91
Kraftstoff Res. Warnkontakt	8	93
-12V K3 (Glührelais)	9	
	10	n.c.
	11	n.c.
Frei programmierbarer Eing.	12	83
Warnkontakt Dieselfilter	13	84
Vorglühen	14	63
	15	n.c.
	16	

Klemmenleiste GE803

X1

53	53	Störung gemeinsam
55	55	Störung Öffner
54	54	Störung Schliesser
81	081	Not Aus Taste
82	82	Start extern
86	86	Stop extern
65	065	Freigabe Kraftstoffventil
80	72	- Batterie
03	03	Lichtmaschine mit PM
02	02	Lichtmaschine mit PM
72	72	- Batterie
71	071	+ Batterie

X9

1	2	3	4	5	6	7	8	9	10	11	12	13
14	15	18	19	21	22	23	26	27	28	29	9	71

Stiftstecker Anschluss SEA	Verbindungskabel		Buchsenstecker Anschluss GE803
4	1,2	(schwarz)	1
1	10,11	(rot)	2
7	3	(braun)	3
6	4	(schwarz/gelb)	4
9	5	(violett)	5
10	6	(weiß)	6
12	7	(schwarz/weiß)	7
13	8	(rosa)	8
8	9	(schwarz/rot)	9
2	n.c.	n.c.	10
3	n.c.	n.c.	11
16	12	(orange)	12
11	13	(orange)	13
5	grün/gelb	(grau)	14
14	n.c.	n.c.	15
15	15		16

F1 - Sicherungsautomat
H1 - Anzeige Vorglühen
H2 - Anzeige Übertemperatur oder Wasser im Kraftstofffilter
H3 - Anzeige Öldruck
H4 - Anzeige Ladegenerator
P - Tank Anzeige
S1 - Not-Aus Taste
V1, V2...V7 - Diode
X10 - Klemmenleiste

101 - Batterie
102 - Anlasser
103 - Öldruckschalter
104 - Lichtmaschine
105 - Übertemperaturschalter
106 - Freigabemagnet
107 - Glühkerzen
108 - Kraftstoffpumpe
109 - Tankgeber
110 - Schalter Kraftstofffilter
111 - Warnkontakt Kraftstoffreserve

K1 - Impulsrelais (31A66-06100)
K2 - Startrelais
K3 - Glührelais(MM43128201)
K4 - Freigabe

Zustand	Änderung	Datum	Name		
				Datum	20.03.09
				Bearb.	Wa.
				Gepr.	

Schaltplan Motorsteuerung mit GE 803 u. BLC mit externem Schaltkasten

15001ED - S/MEDA , 11001ED-S/MEDA, 15000E-S/MEDA, 11001E-S/MEDA, 15001ED-S/MEDA/SS, 11001ED-S/MEDA/SS 11001E-S/MEDA/SS, P15000DE, P11000DE, T15000DE,T11000DE, P15001DE, P11001DE, T11001DE

Datei: Schaltplan 200 121H mit GE 803

C:\Dokumente und Einstellungen\Wachsmann\Eigene Dateien\Schriftkopf\logo grau.jpg

Blatt

von

Bl.

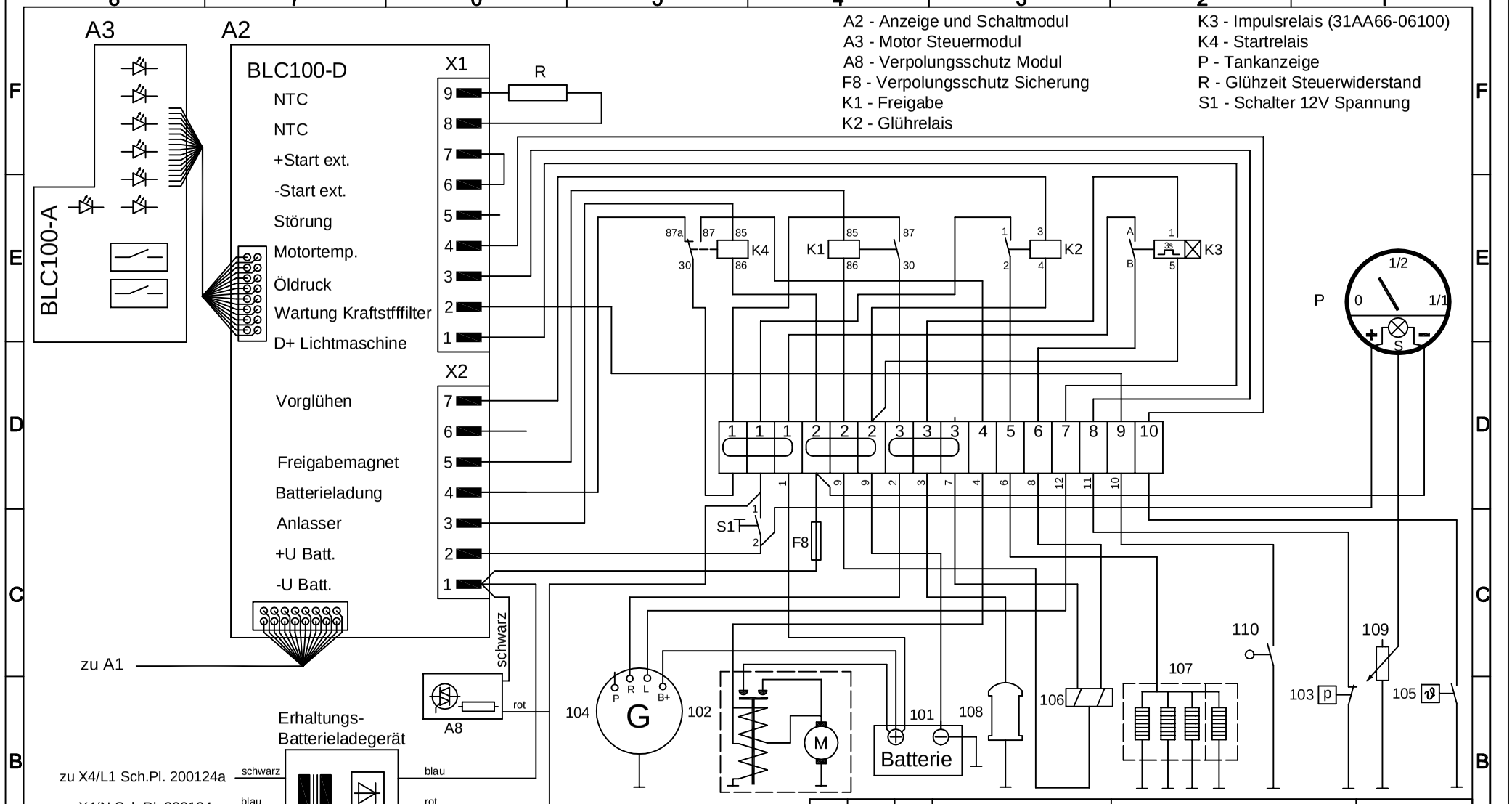

A2 - Anzeige und Schaltmodul
A3 - Motor Steuermodul
A8 - Verpolungsschutz Modul
F8 - Verpolungsschutz Sicherung
K1 - Freigabe
K2 - Glührelais
K3 - Impulsrelais (31AA66-06100)
K4 - Startrelais
P - Tankanzeige
R - Glühzeit Steuerwiderstand
S1 - Schalter 12V Spannung

101 - Batterie
102 - Anlasser
103 - Öldruckschalter
104 - Lichtmaschine
105 - Übertemperaturschalter
106 - Freigabemagnet
107 - Glühkerzen
108 - Kraftstoffpumpe
109 - Tankgeber
110 - Schalter Kraftstofffilter

Pos.	Menge	Einheit	Benennung	Sachnummer / Norm-Kurzbezeichnung	Bemerkung

Oberfläche | Maßstab | Position | Menge

	Datum	Name
Bearb.	05.04.05	Wa
Gepr.		
Norm		

Schaltplan Motorsteuerung

Option BLC

P15000DE, 15000ED-S/MEDA, T15000DE
15000ED-S/MEDA/SS, 11001-S/MEDA/SS
P11000DE, 11001-S/MEDA, T11000DE

Blatt 1 / 2 Bl

Zust. | Änderung | Datum | Name | EDV Nr. Sch.Pl.200 125b

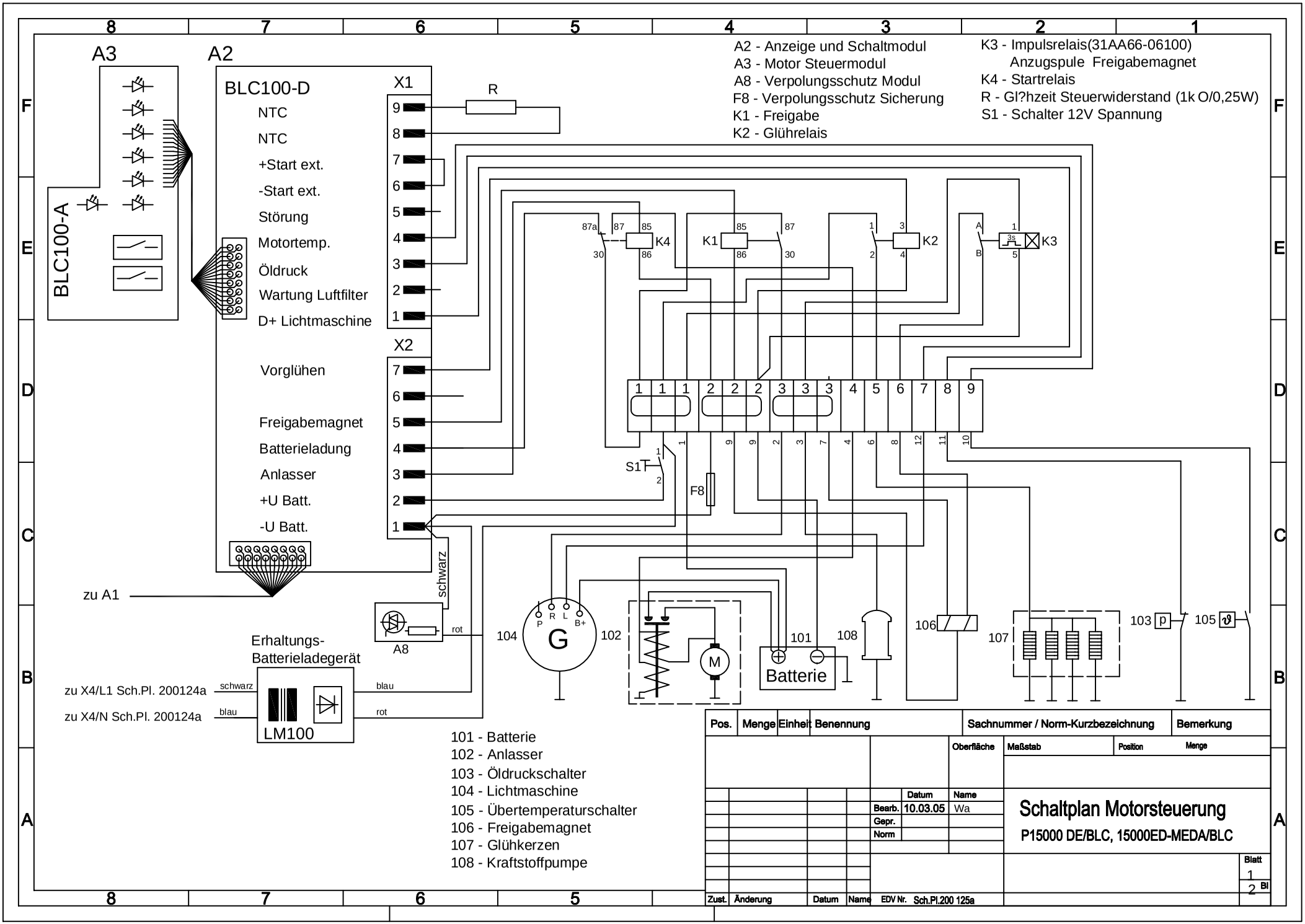
A3
A2
BLC100-A
BLC100-D
X1
NTC
NTC
+Start ext.
-Start ext.
Störung
Motortemp.
Öldruck
Wartung Luftfilter
D+ Lichtmaschine
X2
Vorglühen
Freigabemagnet
Batterieladung
Anlasser
+U Batt.
-U Batt.
R
A2 - Anzeige und Schaltmodul
A3 - Motor Steuermodul
A8 - Verpolungsschutz Modul
F8 - Verpolungsschutz Sicherung
K1 - Freigabe
K2 - Glührelais
K3 - Impulsrelais(31AA66-06100)
Anzugspule Freigabemagnet
K4 - Startrelais
R - Gl?hzeit Steuerwiderstand (1k O/0,25W)
S1 - Schalter 12V Spannung
K4
K1
K2
K3
S1
F8
zu A1
schwarz
rot
A8
Erhaltungs-
Batterieladegerät
zu X4/L1 Sch.Pl. 200124a
zu X4/N Sch.Pl. 200124a
schwarz
blau
blau
rot
LM100
104
G
102
M
101
Batterie
108
106
107
103
105
101 - Batterie
102 - Anlasser
103 - Öldruckschalter
104 - Lichtmaschine
105 - Übertemperaturschalter
106 - Freigabemagnet
107 - Glühkerzen
108 - Kraftstoffpumpe
Pos.
Menge
Einheit
Benennung
Sachnummer / Norm-Kurzbezeichnung
Bemerkung
Oberfläche
Maßstab
Position
Menge
Datum
Name
Bearb.
10.03.05
Wa
Gepr.
Norm
Schaltplan Motorsteuerung
P15000 DE/BLC, 15000ED-MEDA/BLC
Blatt
1
2 Bl
Zust.
Änderung
Datum
Name
EDV Nr.
Sch.Pl.200 125a

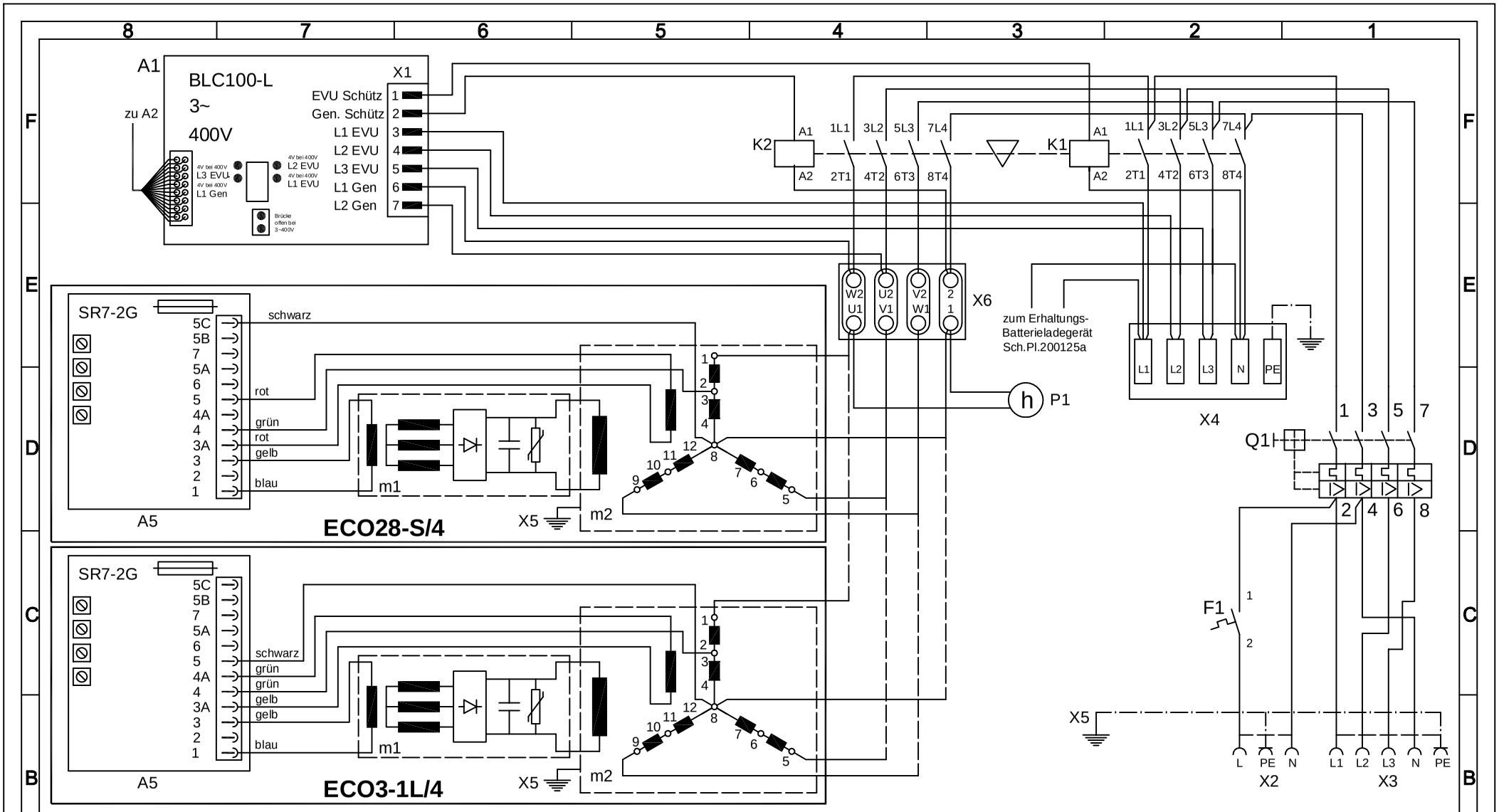

A1- Spannungsüberwachung u. Schützsteuerung
A5 - Spannungsregler Generator
Q1 - Sicherungsautomat 4 polig thermisch-magnetisch
F1 - Sicherungsautomat thermisch
m1 - Erregermaschine
m2 - Hauptmaschine
K1, K2 - Schütz mechanisch verriegelt
P1 - Betriebsstundenzähler

X1 - Schuko Steckdose 230V/16A
X3 - CEE Drehstromsteckdose 400V/32A
X4 - Klemmenleiste Netzanschluß
X5 - PA Schiene
X6 - Klemmbrett (im Sch.Kasten)

Pos.	Menge	Einheit	Benennung	Sachnummer / Norm-Kurzbezeichnung	Bemerkung

Oberfläche | Maßstab | Position | Menge

	Datum	Name
Bearb.	06.04.05	Wa
Gepr.		
Norm		

Schaltplan Leistungsteil

Option BLC

P15000DE, 15000ED-S/MEDA, T15000DE
15000ED-S/MEDA/SS, 11001-S/MEDA/SS
P11000DE, 11001-S/MEDA, T11000DE

Blatt 2 / 2 Bl

Zust. | Änderung | Datum | Name | EDV Nr. Sch.Pl.200 124b

Перевод обозначения компонентов в схемах электростанции 11001 и 15001E(ED)-S/MEDA

F1 – Sicherungsautomat - Автоматический выключатель F1 «автомат»

H1 –Anzeige Vorglühen - Световой сигнал H1 «свечи накала»

H2 – Anzeige Übertemperatur oder Wasser im Kraftstoffilter – Световой сигнал H2 «высокая температура» или «вода в топливном фильтре»

H3 - Anzeige Öldruck – Световой сигнал H3 «высокое давление масла»

H4 – Anzeige Ladegenerator – Световой сигнал H4 «зарядный генератор»

P – Tank Anzeige – Указатель топлива

S1 – Not-Aus taste – Аварийный останов

V1, V2 – Diode – Обратный диод(ы)

X10 – Klemmleiste – Клеммная колодка X10

101 – Batterie – Аккумулятор

102 – Anlasser - Стартер

103 – Öldruckschalter – Выключатель давления масла

104 – Lichtmaschine – Зарядный генератор аккумулятора

105 – Übertemperaturschalter – Выключатель высокой температуры

106 - Freigabemagbnet – Электромагнитный топливный клапан

107 – Glühkerzen – Свечи накала

108 – Kraftstoffpumpe – Электрический топлевный насос

109 – Tankgeber – Топлевный датчик (сопротевление, уровень топлева)

110 – Schalter Kraftstoffilter – Выключатель топлевного фильтра (вода в топлеве)

111 – Warnkontakt Kraftstoffservice - Топлевный датчик (контакт, выключатель)

K1 – Impulsrelais (31A66-06100) – Импульсное реле

K2 – Startrelais – Реле стартера

K3 – Glührelais (MM43128201) – Реле свечей накала

K4 – Freigabe – Реле топлевного клапана

Glüh- und Startschalter – Ключ зажигания (на распредкоробке агрегата).

Stiftstecker B - 16 пол. разъём «Б» (папа). Установлен на распредилительной коробке агрегата.

Buchsenstecker A – 16 пол. разъём «А» (мама). Шлейф идущий от сигналов двигателя к распредилительной коробке или к автоматике.

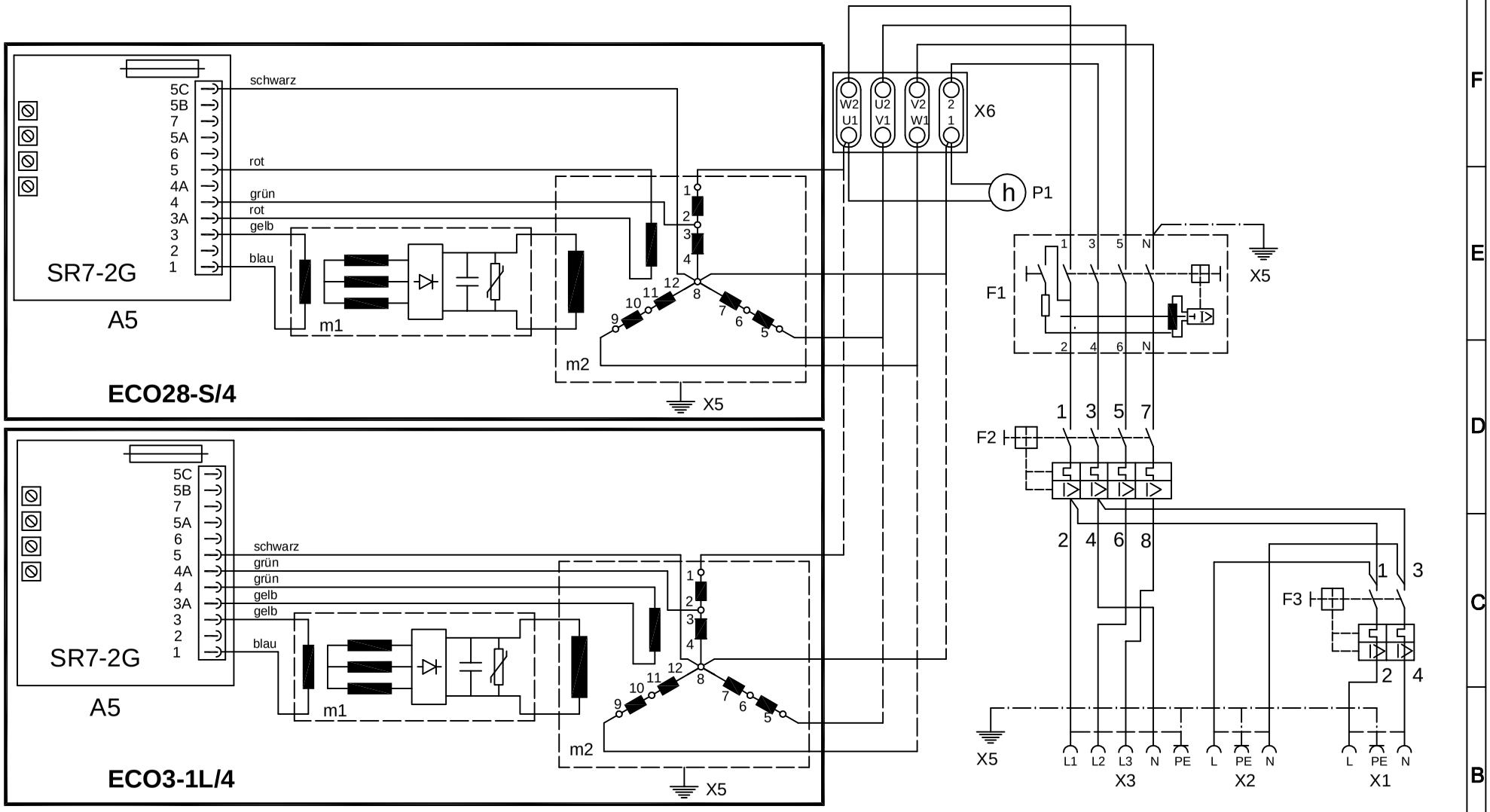

A5 - Spannungsregler
F1 - FI Schutzschalter
F2 - sicherungsautomat 4 polig
F3 - Sicherungsautomat 2 polig
m1 - Erregermaschine
m2 - Hauptmaschine
P1 - Betriebsstundenzähler

X1 - Schuko Steckdose 230V/16A
X2 - CEE Wechselstrom Steckdose 230V/32A
X3 - CEE Drehstromsteckdose 400V/32A
X5 - PA Schiene
X6 - Klemmbrett (im Sch.Kasten)

Pos.	Menge	Einheit	Benennung	Sachnummer / Norm-Kurzbezeichnung	Bemerkung

Oberfläche | Maßstab | Position | Menge

	Datum	Name
Bearb.	06.04.05	Wa
Gepr.		
Norm		

Schaltplan Leistungsteil

Option FI Schutzschalter

15000ED-S/MEDA, 15000ED-S/MEDA/SS,
11001-S/MEDA/SS, 11001-S/MEDA

Blatt 3
3 Bl

Zust. | Änderung | Datum | Name | EDV Nr. Sch.Pl.200 129

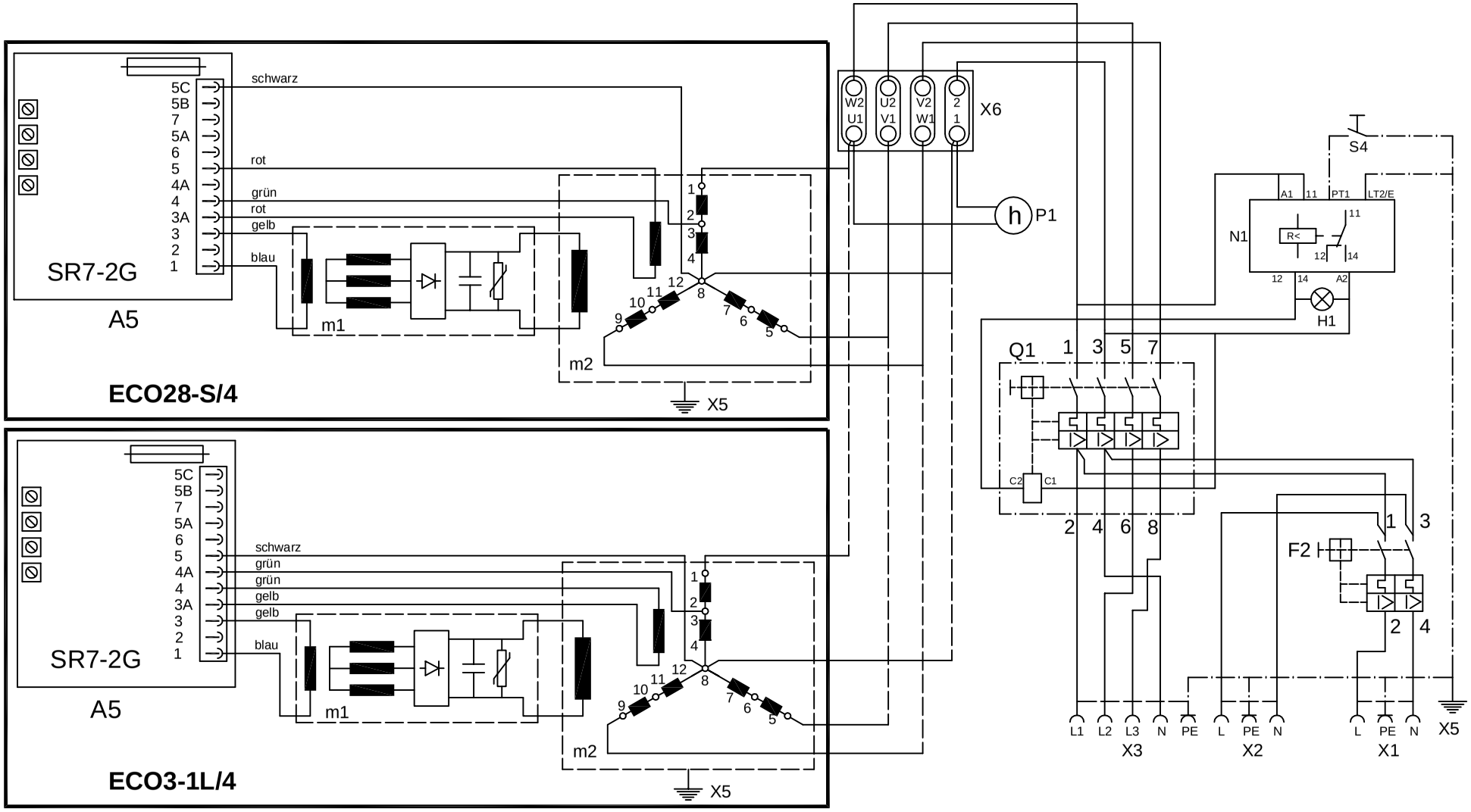

A5 - Spannungsregler
F2 - Sicherungsautomat 2 polig
H1 - Anzeige ISO - Fehler
m1 - Erregermaschine
m2 - Hauptmaschine
N1 - Isolationswächter
P1 - Betriebsstundenzähler
Q1 - Sicherungsautomat mit Arbeitsstromauslöser

S4 - Taste ISO - Test
X1 - Schuko Steckdose 230V/16A
X2 - CEE Wechselstrom Steckdose 230V/32A
X3 - CEE Drehstromsteckdose 400V/32A
X5 - PA Schiene
X6 - Klemmbrett (im Sch.Kasten)

Pos.	Menge	Einheit	Benennung	Sachnummer / Norm-Kurzbezeichnung	Bemerkung

Oberfläche | Maßstab | Position | Menge

	Datum	Name
Bearb.	06.04.05	Wa
Gepr.		
Norm		

Schaltplan Leistungsteil

Option "nach GW308" mit synchr Gen. Eco 28-S/4 , Eco3-1L/4 mecc alte

P15000DE, 15000ED-S/MEDA, T15000DE
15000ED-S/MEDA/SS, 11001-S/MEDA/SS
P11000DE, 11001-S/MEDA, T11000DE

Blatt 3 / 3 Bl

Zust. | Änderung | Datum | Name | EDV Nr. Sch.Pl.200 123a

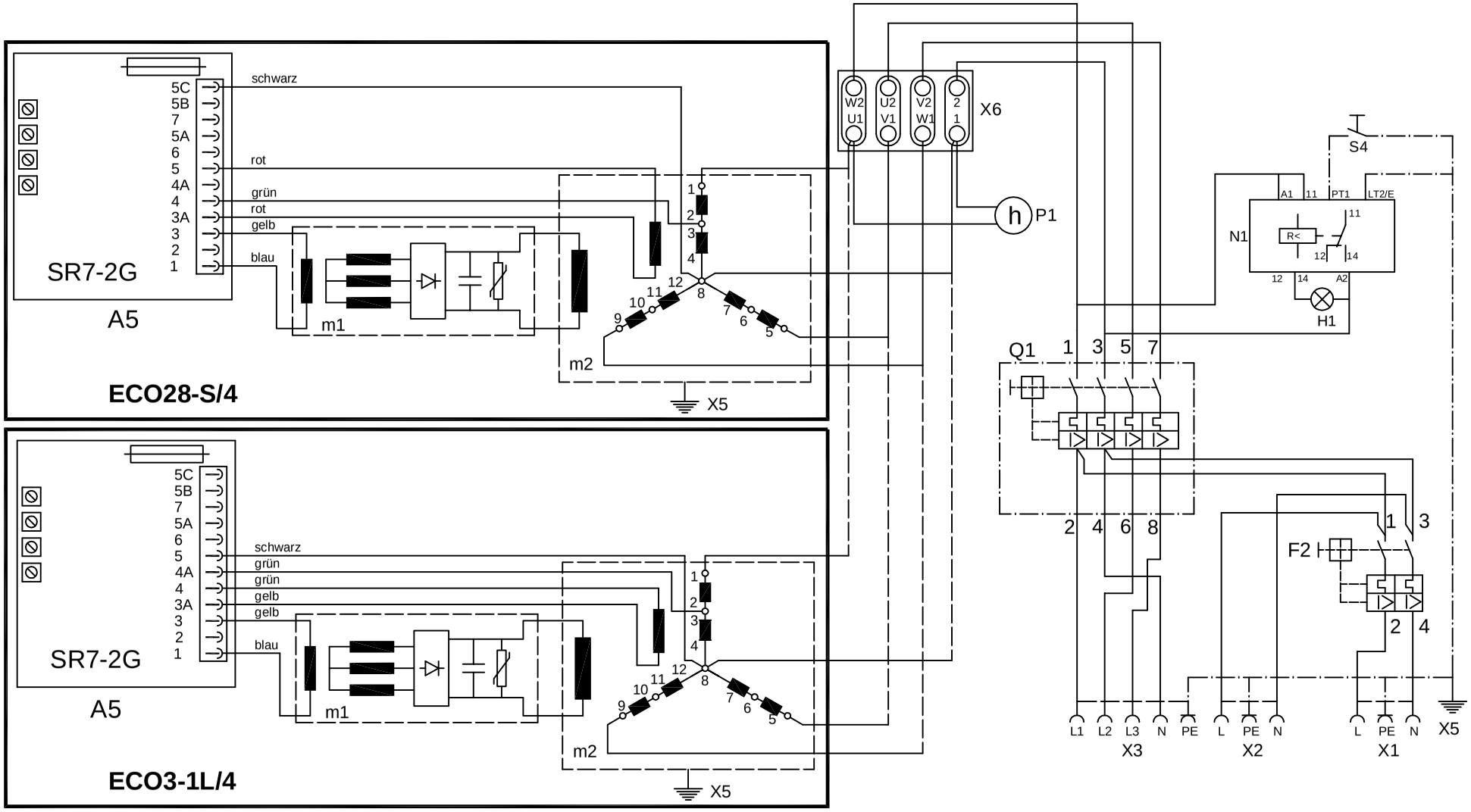

A5 - Spannungsregler
F2 - Sicherungsautomat 2 polig
H1 - Anzeige ISO - Fehler
m1 - Erregermaschine
m2 - Hauptmaschine
N1 - Isolationswächter
P1 - Betriebsstundenzähler
Q1 - Sicherungsautomat

S4 - Taste ISO - Test
X1 - Schuko Steckdose 230V/16A
X2 - CEE Wechselstrom Steckdose 230V/32A
X3 - CEE Drehstromsteckdose 400V/32A
X5 - PA Schiene
X6 - Klemmbrett (im Sch.Kasten)

Pos.	Menge	Einheit	Benennung	Sachnummer / Norm-Kurzbezeichnung	Bemerkung

Oberfläche | Maßstab | Position | Menge

	Datum	Name
Bearb.	06.04.05	Wa
Gepr.		
Norm		

Schaltplan Leistungsteil

Option Isometer

15000ED-S/MEDA, 15000ED-S/MEDA/SS, 11001-S/MEDA/SS, 11001-S/MEDA

Blatt 3 / 3 Bl

Zust. | Änderung | Datum | Name | EDV Nr. Sch.Pl.200 128

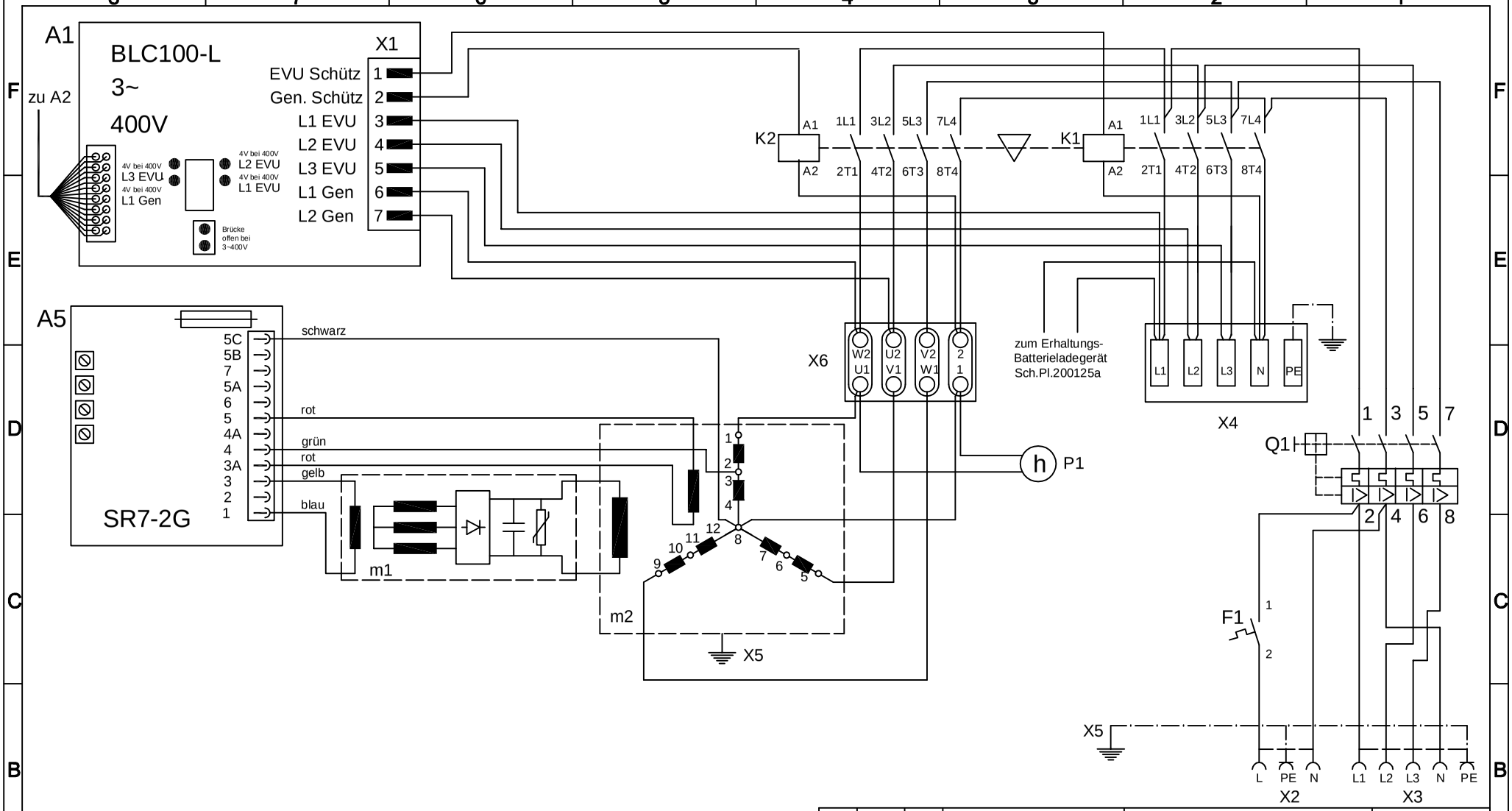

A1- Spannungsüberwachung u. Schützsteuerung
A5 - Spannungsregler Generator
Q1 - Sicherungsautomat 4 polig thermisch-magnetisch
F1 - Sicherungsautomat thermisch
m1 - Erregermaschine
m2 - Hauptmaschine
K1, K2 - Schütz mechanisch verriegelt
P1 - Betriebsstundenzähler

X1 - Schuko Steckdose 230V/16A
X3 - CEE Drehstromsteckdose 400V/32A
X4 - Klemmenleiste Netzanschluß
X5 - PA Schiene
X6 - Klemmbrett (im Sch.Kasten)

Pos.	Menge	Einheit	Benennung	Sachnummer / Norm-Kurzbezeichnung	Bemerkung
				Oberfläche	Maßstab / Position / Menge

	Datum	Name
Bearb.	10.03.05	Wa
Gepr.		
Norm		

Schaltplan Leistungsteil

P 15000 DE/BLC, 15000ED-S/MEDA/BLC

Blatt 2 / 2 Bl

Zust. | Änderung | Datum | Name | EDV Nr. Sch.Pl.200 124a

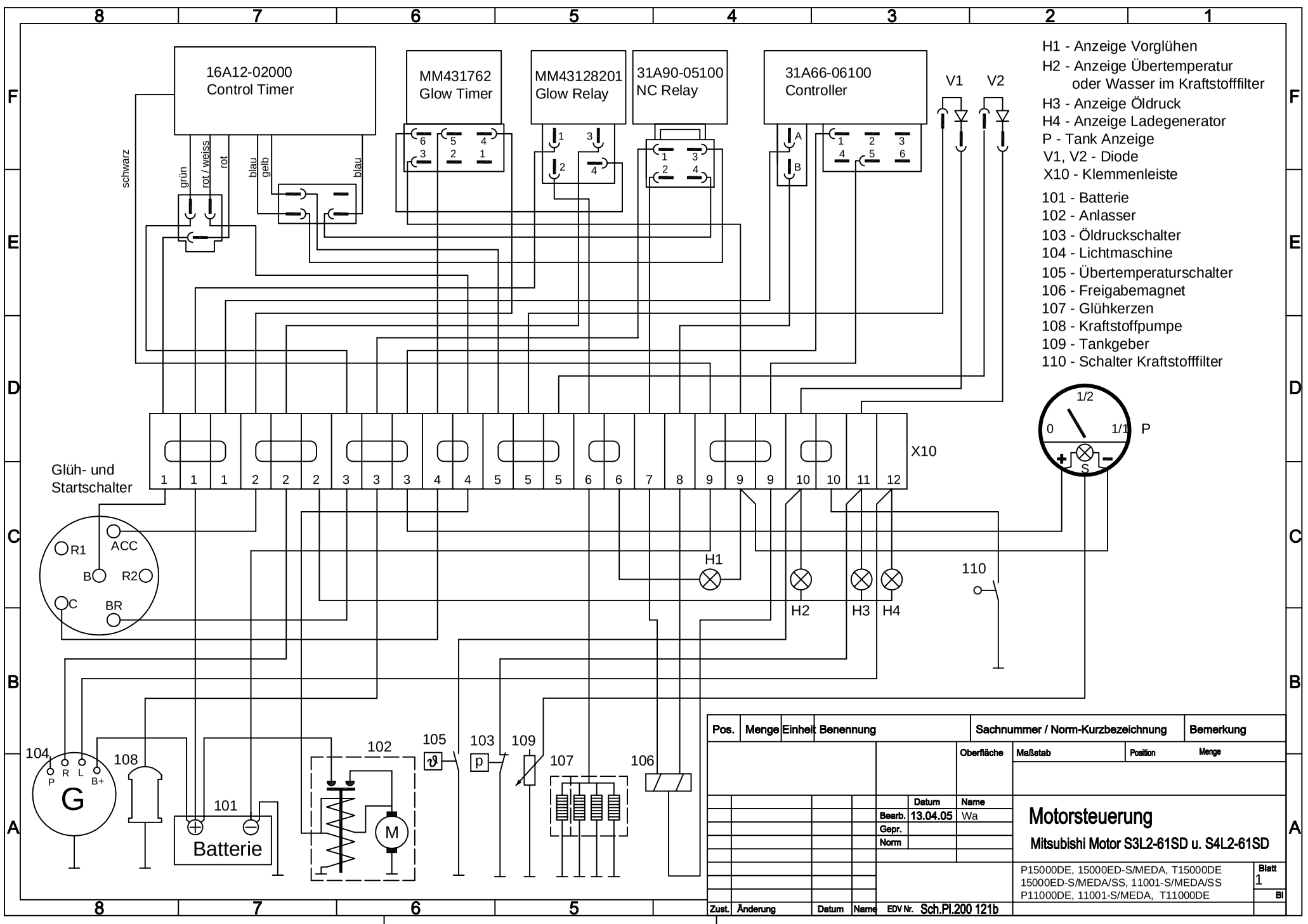
16A12-02000
Control Timer
MM431762
Glow Timer
MM43128201
Glow Relay
31A90-05100
NC Relay
31A66-06100
Controller
V1
V2
H1 - Anzeige Vorglühen
H2 - Anzeige Übertemperatur
oder Wasser im Kraftstofffilter
H3 - Anzeige Öldruck
H4 - Anzeige Ladegenerator
P - Tank Anzeige
V1, V2 - Diode
X10 - Klemmenleiste
101 - Batterie
102 - Anlasser
103 - Öldruckschalter
104 - Lichtmaschine
105 - Übertemperaturschalter
106 - Freigabemagnet
107 - Glühkerzen
108 - Kraftstoffpumpe
109 - Tankgeber
110 - Schalter Kraftstofffilter
schwarz
grün
rot / weiss
rot
blau
gelb
blau
X10
Glüh- und
Startschalter
R1
ACC
B
R2
C
BR
H1
H2
H3
H4
110
P
1/2
0
1/1
S
104
P
R
L
B+
G
108
101
Batterie
102
M
105
103
109
107
106
Pos.
Menge
Einheit
Benennung
Sachnummer / Norm-Kurzbezeichnung
Bemerkung
Oberfläche
Maßstab
Position
Menge
Datum
Name
Bearb.
13.04.05
Wa
Gepr.
Norm
Motorsteuerung
Mitsubishi Motor S3L2-61SD u. S4L2-61SD
P15000DE, 15000ED-S/MEDA, T15000DE
15000ED-S/MEDA/SS, 11001-S/MEDA/SS
P11000DE, 11001-S/MEDA, T11000DE
Blatt
1
Zust.
Änderung
Datum
Name
EDV Nr.
Sch.Pl.200 121b